Partnership. With Guarantee.

Regulacijski ventil z motornim pogonom (kratka izvedba)
Serija SG08



Konstrukcija	Regulacijski ventil z motornim pogonom, samodejno zaščito pred preobremenitvijo in Končno izklapljanje položaja, Vmesna prirobnična izvedba
Vgradna dolžina	v skladu z EN558-1R20
Priključek	Prirobnice DN15...DN125 po EN1092-1 oblika B, PN10-40
Materiali	Ohišje Pocinkano jeklo oziroma Nerjavno jeklo 1.4408, Pakiranje PTFE, polnjeno z ogljikom, Pogonska palica iz nerjavnega jekla 1.4571, Vmesna cev/Cev za pakiranje Jeklo pocinkano oziroma Nerjavno jeklo 1.4571/1.4581, Pogon Aluminij
drsni par	Nerjavno jeklo/specialno oglje: Tesnilna ploščica fiksno Nerjavno jeklo 1.4571 prevlečen in Tesnilna ploščica premičen Specialno oglje Nerjavno jeklo/SFC: Tesnilna ploščica fiksno Nerjavno jeklo 1.4571 prevlečen in Tesnilna ploščica premičen SFC STN2: Tesnilna ploščica fiksno in Tesnilna ploščica premičen STN2
Stopnja puščanja (% od Kvs)	Nerjavno jeklo/specialno oglje < 0,0001 Nerjavno jeklo/SFC < 0,0005 STN2 < 0,001
Način pritrditve	Vgradnja v togi cevni sistem
Položaj vgradnje	poljubno
Področje uporabe	plinasti in tekoči mediji, ki ne napadajo uporabljenih materialov
Temperatura medija	Ohišje Pocinkano jeklo: -10...+230°C Ohišje Nerjavno jeklo 1.4408: -20...+230°C
Temperatura okolice	-10...+60°C
Obratovalni tlak	glej tabelo
razmerje nastavitve	30:1

Električni podatki:

Vrsta napetosti	Izmenična in enosmerna napetost
Standardna napetost	glej tabelo "Podatki o motorju"
Električni Priključek	nad Kabelska uvodnica M20x1,5 oziroma M12x1,5
Končno izklapljanje položaja	nad notranja elektronika
Delovni cikel	100% delovni cikel (neprekinjeno obratovanje)
Stopnja zaščite	IP65 v skladu z EN 60529 pri pravilno montiranem kabelskem uvodu (zaščita pred vstopom prahu in brizgajočo vodo)
Krmiljenje	3-točkovno krmiljenje, (0)4...20mA oziroma (0)2...10V
Posebna izvedba	Regulacijski pogon z varnostnim položajem, 2-točkovno krmiljenje, drugi časi preklopa

+43 512 52076
austria@stasto.eu
© STASTO Automation KG

Dodatna oprema	Grelni element pogona, Končno stikalo, Povratna informacija o položaju, Povratna informacija prek potenciometra

+43 512 52076
austria@stasto.eu
© STASTO Automation KG

Tipski ključ

		SG	08	-	15	-	W	WC	E01	-	01
Tip	kratka izvedba		08								
Priključek	DN15				15						
	DN20				20						
	DN25				25						
	DN32				32						
	DN40				40						
	DN50				50						
	DN65				65						
	DN80				80						
	DN100				100						
	DN125				125						
Material ohišja	Jeklo pocinkano						U				
	Nerjavno jeklo 1.4408						W				
drsni par	Nerjavno jeklo/specialno oglje							WC			
	Nerjavno jeklo/SFC							WF			
	STN2							WN			
Pogon	Pogon odpiranje/zapiranje CA24								E01		
	Pogon odpiranje/zapiranje CA260								E02		
	regulacijski pogon CA24C								ECA		
	regulacijski pogon CA260C								ECB		
Posebna izvedba	opisano v besedilu artikla										01,02,03....
	Kvs-vrednosti reducirano na										
	Karakteristika linearno/enakopercentno										
	drugo preklopni časi										
	Končno stikalo										
	Grelni element pogona										
	Povratna informacija prek potenciometra										
	2-točkovno krmiljenje										
	Povratna informacija o položaju										
	Regulacijski pogon z varnostnim položajem										

+43 512 52076
austria@stasto.eu
© STASTO Automation KG

Dimenzije

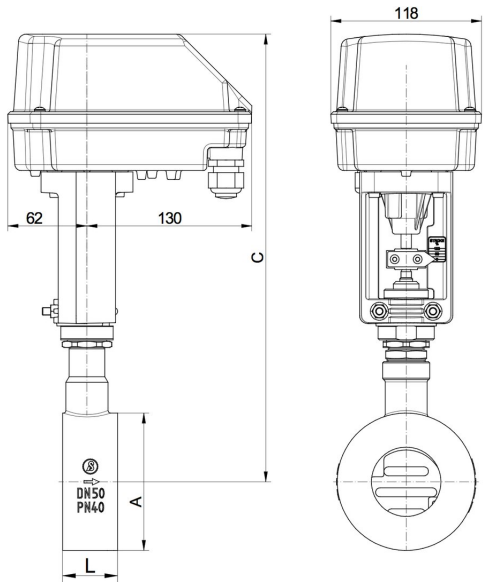

Nazivni premer DN [mm]	A	C		L	Hod	Teža pribl. [kg]
		Jekleno ohišje	Ohišje iz nerjavnega jekla			
15	53	334	311	33	6	3
20	62	339	316	33	6	3,1
25	72	344	323	33	6	3,2
32	82	347	325	33	6	3,2
40	92	352	330	33	6	3,4
50	108	353	353	43	8	4,5
65	126	365	365	46	8	5
80	142	375	375	46	8	5,7
100	164	385	385	52	8,5	6,9
125	194	398	398	56	8,5	8,7

Podatki o motorju

Funkcija	Nazivna napetost	vhod nastavljene vrednosti	Obremenitev [Ω]	Povratna informacija o položaju	zunanja obremenitev [Ω]	Končno stikalo	maks. preklopna moč	Moč [W]	Preklopni čas [s/mm]	Tip pogona
Odprto-zaprto	24V AC/DC	3-točkovni	-	opcijsko na voljo	-	opcijsko na voljo	250V AC/DC 1A	13	3	CA24
Odprto-zaprto	100-240V AC	3-točkovni	-	opcijsko na voljo	-	opcijsko na voljo	250V AC/DC 1A	12	3	CA260
Regulacija	24V AC/DC	(0)4-20mA (0)2-10V*	500 95k	(0)4-20mA (0)2-10V*	500 >5k	2x	24V AC/DC 200mA	13	2	CA24C
Regulacija	100-240V AC	(0)4-20mA (0)2-10V'	500 95k	(0)4-20mA (0)2-10V*	500 >5k	2x	24V AC/DC 200mA	12	2	CA260C

*(0)2-10V (Preklop s pomočjo stikala na tiskanem vezju)

Časi nastavitve motorja v sekunde

Nazivni premer DN [mm]	Nastavitve Pogoni za odpiranje/zapiranje		Nastavitve Regulacijski pogoni		
	2s/mm	3s/mm*	1,5s/mm	2s/mm*	3s/mm
15 - 40	12,5	19	9,5	12,5	19
50 - 80	16,5	25	12,5	16,5	25
100 - 125	17	26	13	17	26

* Standardna izvedba

Električni priključek

Pogoni za odpiranje/zapiranje

Pogon CA24

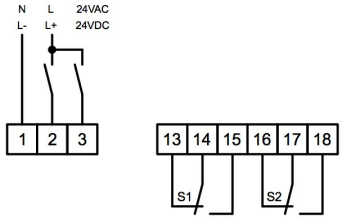

Pogon CA260

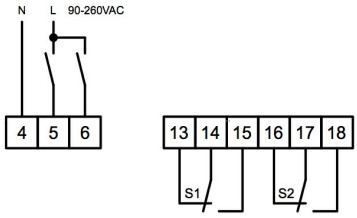

Regulacijski pogoni

Pogon CA24C

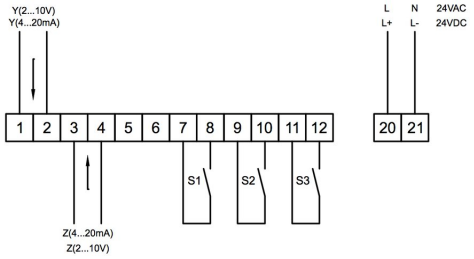

Pogon CA260C

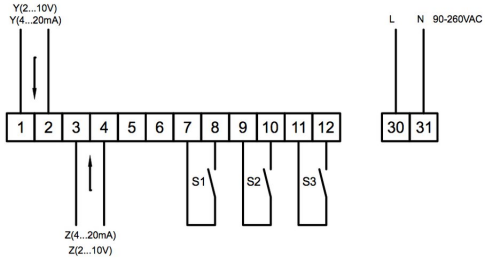

Položaj	Opis	Opomba
S1	Spodnje končno stikalo	Standard pri regulacijskih pogonih - opcijsko pri pogonih odpri-zapri
S2	Končno stikalo zgoraj	Standard pri regulacijskih pogonih - opcijsko pri pogonih odpri-zapri
S3	Sporočilo o napaki	Standard pri regulacijskih pogonih - maks. 0,2A/24V AC/DC
Y	vhod nastavljene vrednosti	Standardno 4-20mA 2-10V (Preklop s pomočjo stikala na tiskanem vezju)
Z	Povratna informacija o položaju	Standardno 4-20mA 2-10V (Preklop s pomočjo stikala na tiskanem vezju)

Dovoljeni diferenčni tlaki v bar

	Maks. Dovoljeni diferenčni tlaki v bar									
Nazivni premer DN [mm]	15	20	25	32	40	50	65	80	100	125
drsni par Nerjavno jeklo/specialno oglje - Nerjavno jeklo/SFC	40	40	40	40	30	20	17	11	7	4,5
drsni par STN2	40	37	28	20	14	8,5	7	4	2,5	1,5

Meje uporabe - največji dovoljeni vhodni tlaki v bar

Nazivni premer DN [mm]	Nerjavno jeklo/specialno oglje - Nerjavno jeklo/SFC				STN2			
	100°C	150°C	200°C	230°C	100°C	150°C	200°C	230°C
15 - 25	40	36	31	30	40	36	31	30
32	40	36	31	30	40	36	31	24
40	40	36	31	30	26	25	24	15
50	40	36	31	30	40	36	31	26
65	40	36	31	30	37	35	31	21
80	40	36	31	30	22	20	19	12
100	24	23	22	20	13	12	12	7
125	16	15	14	13	8	8	7	4

Kvs-vrednosti

DN [mm]	Karakteristika	Kvs-vrednost [m³/h]												
		100%	63%	40%	25%	20%	16%	12%	10%	6,3%	2,5%	2%	1%	0,4%
15	linearno	4	2,6	1,7	1,4	-	0,71	0,49	0,44	0,26	0,14	0,08	0,04	0,018
	enakopercentno	1,7	-	1,1	-	0,35	-	-	-	0,1	-	-	-	-
	linearno		-	-	-	-	1	-	-	-	-	0,13	-	-
	enakopercentno	3	-	1,5	-	-	-	-	-	-	-	-	-	-
	linearno		6,4	4	-	-	1,6	-	0,93	0,62	0,26	-	0,14	0,04
	enakopercentno	5	-	2,4	-	1,1	-	-	-	0,35	-	-	-	-
32	linearno	16	10	-	-	-	-	-	-	-	-	-	-	-
	enakopercentno	8	4,7	-	-	-	-	-	-	-	-	-	-	-
40	linearno	26	16	11	7	-	-	-	-	-	-	-	-	-
	enakopercentno	11	8,5	-	2,75	-	-	-	-	-	-	-	-	-
50	linearno	45	28	20	12	10	-	-	-	-	-	-	-	-
	enakopercentno	19	12	-	-	-	3	-	-	-	-	-	-	-
65	linearno	52	35	-	15	-	-	-	-	-	-	-	-	-
	enakopercentno	30	-	-	8	-	-	-	-	-	-	-	-	-
80	linearno	92	58	40	-	-	-	-	-	-	-	-	-	-
	enakopercentno	48	35	-	-	-	-	-	-	-	-	-	-	-
100	linearno	154	95	62	-	-	-	-	-	-	-	-	-	-
	enakopercentno	77	48	-	-		-	-	-	-	-	-	-	-
125	linearno	237	-	95	-	-	-	-	-	-	-	-	-	-
	enakopercentno	116	-	-	-		-	-	-	-	-	-	-	-

Ilustracije nezavezujoče
Pridržujemo si pravico do konstrukcijskih, dimenzijskih in materialnih sprememb.

+43 512 52076
austria@stasto.eu
© STASTO Automation KG