Partnership. With Guarantee.

Rozsdamentes acélból készült golyóscsapok -val/-vel sűrített levegős forgatóhajtómű Sorozat BA069

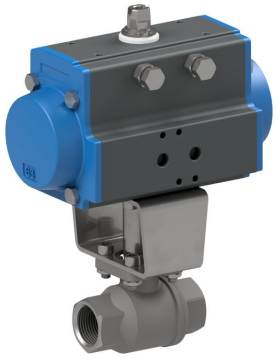

Kivitel	Golyóscsap: Átmenőcsap -val/-vel úszó golyó, teljes átömlés, Kiegyenlítő furat Hajtás: 2 ellentétes irányban mozgó dugattyúval rendelkező dugattyús hajtás, rugalmas tömítés, a hajtás minden részletében megfelel az ISO 5211-nek, illetve a NAMUR-ajánlások szerint, Mindkét oldali véghelyzet +/-5°-kal állítható
Funkció	szállítható benne kettős működésű vagy egyszeres működésű Kivitel
Csatlakozás	RP1/4"...RP4" ISO7/1 szerint
Anyagok Standard kivitel	Golyóscsap: Ház és golyó rozsdamentes acél 1.4401, PTFE golyóstömítés, Orsótömítés PTFE/FKM Hajtás: Keményeloxált alumínium, Nikkelezett acél fogaskerék, Dugattyúvezetés POM, Tömítések NBR
Alkalmazási terület	1. és 2. csoportba tartozó folyadékok és gázok a PED 2014/68/EU szerint, amelyek nem támadják meg a felhasznált anyagokat.
Közeg hőmérséklete	-20...+160°C
Környezeti hőmérséklet	-20...+85°C
Üzemi nyomás	0 bar -ig Üzemi nyomás a táblázat és a nyomás-hőmérséklet diagram szerint, durva vákuumhoz alkalmas
Vezérlőközeg	szűrt és olajozott vagy olajozatlan sűrített levegő
Vezérlőnyomás	5,5...8 bar, Alkalmazkodás alacsonyabb vezérlőnyomásokhoz kérésre lehetséges
Rögzítési mód	Beépítés merev csővezetékrendszerbe
Beépítési helyzet	tetszőleges
Különleges kivitel	Golyóscsap: antisztatikus kivitel ATEX EX II 2G Ex h IIC T6...T1 Gb / II 2D Ex h IIIC T85°C...T450°C Db Hajtás: ATEX II 2G Ex h IIC T6...T3 Gb / II 2D Ex h IIIC T85°C...T200°C Db Környezeti hőmérsékletek -40...+85°C illetve -20...+150°C Fogaskerék rozsdamentes acélból
Tartozékok	beépített kézi, pneumatikus vagy elektromos vezérlőszelep elektromos végállás-visszajelzés, I/P illetve P/P helyzet-szabályozó Kivitel Kapcsolási sebesség szabályozása
Rendelési megjegyzés	Kérjük, rendeléskor adja meg továbbá a vezérlőnyomást, az üzemi közeget, az üzemi nyomást és az üzemi hőmérsékletet.
Alkalmazási megjegyzés	A nyomás- és hőmérsékletadatok normál körülményekre, kenő vagy nem zsírtalanító közegekre vonatkozó maximális értékek. Különösen a zsírtalanító közegek csökkentik a megadott értékeket és növelik a szükséges forgatónyomatékot. Ezen speciális esetekben előzetes egyeztetést javaslunk. A szelep kiválasztásakor a berendezésben előforduló legalacsonyabb vezérlőnyomást kell alapul venni.

+36 20 461 3279
emese.valis@stasto.eu
© STASTO Automatizálás Kft.

Méretek

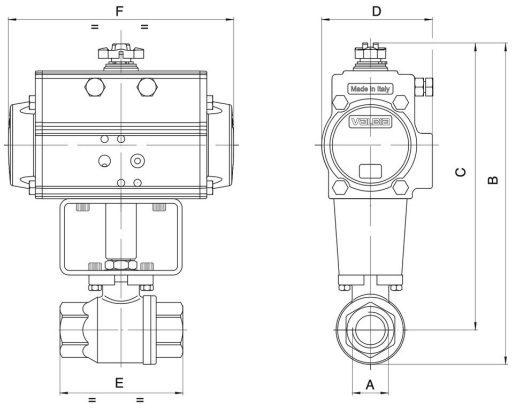

Golyóscsapok kettős működésű forgatóhajtóművel

Csatlakozás A	Névleges átmérő DN[mm]	max. üzemi nyomás [bar]	B	C	D	E	F	Hajtástípus	KV-érték [m^3/h]	Tömeg [kb. kg]	Típus
RP1/4"	8	140	121	106	45	55	110	PAD032	5,4		BA069-14-D0
RP1/4"	8	140	157	142	71	55	141	PAD052	5,4		BA069-14-D0-B*
RP3/8"	10	140	121	106	45	55	110	PAD032	6		BA069-38-D0
RP3/8"	10	140	157	142	71	55	141	PAD052	6		BA069-38-D0-B*
RP1/2"	15	140	127	109	45	66	110	PAD032	16,3		BA069-12-D0
RP1/2"	15	140	163	145	71	66	141	PAD052	16,3		BA069-12-D0-B*
RP3/4"	20	105	222	199	81	79	164	PAD063	29,5		BA069-34-D0
RP1"	25	105	231	204	81	93	164	PAD063	43		BA069-10-D0
RP11/4"	32	64	240	208	81	100	164	PAD063	89		BA069-114-D0
RP11/2"	40	64	286	246	95	110	210	PAD075	230		BA069-112-D0
RP2"	50	64	301	253	95	131	210	PAD075	265		BA069-20-D0
RP21/2"	65	25	341	281	106	159	241	PAD085	540		BA069-212-D0
RP3"	80	25	376	304	123	185	275	PAD100	873		BA069-30-D0
RP4"	100	25	464	375	137	222	333	PAD115	1390		BA069-40-D0

ATEX-kiviteleknél a típust a végén -A-val egészítik ki.
*A B kiegészítéssel a golyóscsapok PAD052 hajtóművel vannak szerelve. Végálláskapcsoló dobozok és NAMUR vezérlőszelepek használata esetén B-típusokat kell alkalmazni. ATEX-kiviteleknél a B kiegészítést AB váltja fel.

Golyóscsapok egyszeres működésű forgatóhajtással

Csatlakozás A	Névleges átmérő DN[mm]	max. üzemi nyomás [bar]	B	C	D	E	F	Hajtástípus	KV-érték [m^3/h]	Tömeg [kb. kg]	Típus
RP1/4"	8	140	157	142	71	55	141	PAS0525	5,4		BA069-14-S0
RP3/8"	10	140	157	142	71	55	141	PAS0525	6		BA069-38-S0
RP1/2"	15	140	163	145	71	66	141	PAS0525	16,3		BA069-12-S0
RP3/4"	20	105	254	231	106	79	241	PAS0855	29,5		BA069-34-S0
RP1"	25	105	263	236	106	93	241	PAS0855	43		BA069-10-S0
RP11/4"	32	64	272	240	106	100	241	PAS0855	89		BA069-114-S0
RP11/2"	40	64	313	273	123	110	275	PAS1005	230		BA069-112-S0
RP2"	50	64	362	315	137	131	333	PAS1155	265		BA069-20-S0
RP21/2"	65	25	409	348	137	159	333	PAS1155	540		BA069-212-S0
RP3"	80	25	465	393	164	185	435	PAS1405	873		BA069-30-S0
RP4"	100	25	522	434	186	222	500	PAS1605	1390		BA069-40-S0

Az egyszeres működésű hajtások, eltérő rendelés hiányában, rugóerővel záró (NC) kivitelben kerülnek szállításra..
ATEX-kiviteleknél a típust a végén -A-val egészítik ki.

Nyomás-hőmérséklet diagramm

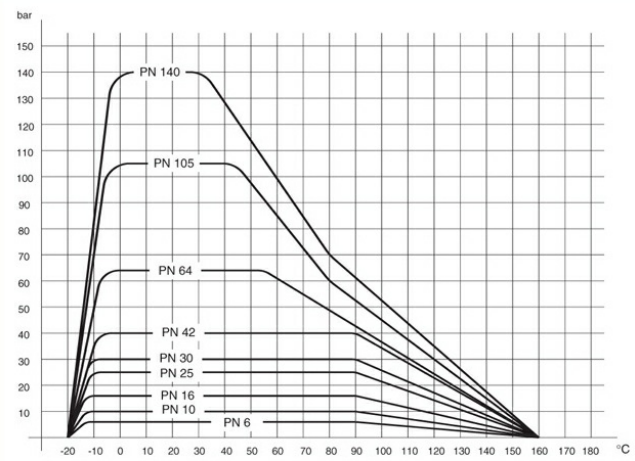

Ábrák nem kötelező érvényűek
A konstrukció-, méret- és anyagváltoztatások fenntartva.

+36 20 461 3279
emese.valis@stasto.eu
© STASTO Automatizálás Kft.