Partnership. With Guarantee.

Robinets à boisseau sphérique à brides en acier inoxydable
Série BA489, BA894

Type de construction	Vanne à boisseau sphérique à passage intégral avec bille flottante, DN10...DN100 passage intégrale, DN125 passage réduite
Actionnement	par rotation de 90° du levier manuel
Raccordement	brides orientables selon EN1092-1 DN10...DN50 PN40, DN65...DN80 PN16/PN40, DN100 PN16/PN25, DN125 PN16
Matériaux	Boîtier Acier inoxydable 1.4404 poli, Bille Acier inoxydable 1.4404, Levier manuel acier inoxydable 1.4307 plastifié, Joint à bille MPTFE, Joint d'étanchéité de tige filetée PTFE, Joint torique EPDM
Domaine d'application	Fluides et gaz des groupes 1 et 2 conformément à la PED 2014/68/EU, qui n'attaquent pas les matériaux utilisés.
Température du fluide	-20...+150°C
Pression de service	0bar jusqu'à Pression nominale selon le tableau et le diagramme pression-température
Type de fixation	Montage dans système de tuyauterie rigide
Position de montage	au choix
Versions spéciales	version antistatique ATEX II 2G Ex h IIC T4 Gb / II 2D Ex h IIIC T135°C Db, sans huile, graisse et silicone pour oxygène, version sans huile et sans graisse pour hydrogène, Joints spéciaux sur demande

+43 512 52076
austria@stasto.eu
© STASTO Automation KG

Code de commande

		BA489	-	20	-	L	-	A0H3C	-	01
	PN25, PN40	BA489								
Type	PN16	BA894								
Raccordement	DN 10			10						
	DN 15			15						
	DN 20			20						
	DN 25			25						
	DN 32			32						
	DN 40			40						
	DN 50			50						
	DN 65			65						
	DN 80			80						
	DN 100			100						
	DN 125			125						
Actionnement	Levier manuel					L				
	Levier manuel avec dispositif d’arrêt					LLD				
	Réducteur					G				
	Réducteur avec dispositif d’arrêt					GLD				
Version spéciale	ATEX							A		
	version sans huile et sans graisse pour oxygène							0		
	version sans huile et sans graisse pour hydrogène							H		
	Certificat de réception et d’essai EN-10204-3.1; pour matériau, pression, fonction et étanchéité							3C		
Version spéciale 1	décrit dans le texte de l’article									01

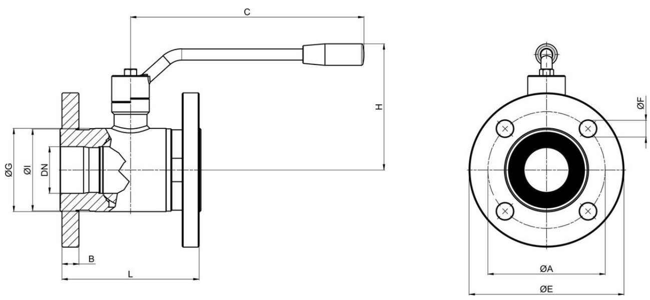

Diamètre nominal DN[mm]	PN [bar]	A	B	C	ØE	F	ØG	H	ØI	L	Valeur Kv [m³/h]	Poids [env. kg]	Type
10	40	60	12	125	90	4 x Ø14	30	72	30	110	11	1,57	BA489-10-L
15	40	65	12	125	95	4 x Ø14	35	74	34	115	20	1,8	BA489-15-L
20	40	75	14	125	105	4 x Ø14	42	78	42	120	60	2,55	BA489-20-L
25	40	85	14	170	115	4 x Ø14	52	92	51	125	100	3,45	BA489-25-L
32	40	100	16	170	140	4 x Ø18	60	97	63	130	130	5,1	BA489-32-L
40	40	110	16	240	148	4 x Ø18	73	130	75	140	170	6,45	BA489-40-L
50	40	125	18	240	165	4 x Ø18	89	135	89	150	280	8,9	BA489-50-L
65	40	145	20	260	185	8 x Ø18	113	159	110	170	510	13	BA489-65-L
65	16	145	18	260	185	4 x Ø18	113	159	110	170	510	-	BA894-65-L
80	40	160	22	300	200	8 x Ø18	136	170	120	180	770	16,1	BA489-80-L
80	16	160	18	300	200	8 x Ø18	136	170	120	180	770	-	BA894-80-L
100	25	190	24	330	235	8 x Ø22	167	190	140	190	1200	23	BA489-100-L
100	16	190	20	330	220	8 x Ø18	167	180	140	190	1200	-	BA894-100-L
125 réduit	16	210	22	330	250	8 x Ø18	167	190	153	200	1200	23	BA894-125-L

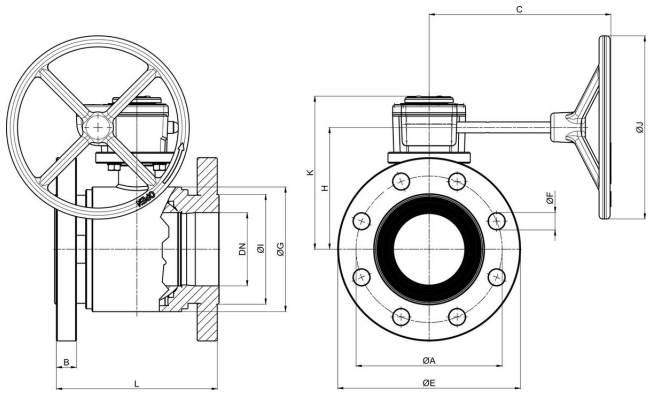

Diamètre nominal DN[mm]	PN [bar]	A	B	C	ØE	F	ØG	H	ØI	ØJ	L	K	Valeur Kv [m³/h]	Poids [env. kg]	Type
65	40	145	20	199	185	8 x Ø18	113	121,5	110	200	170	156	510	-	BA489-65-G
65	16	145	18	199	185	4 x Ø18	113	121,5	110	200	170	156	510	-	BA894-65-G
80	40	160	22	199	200	8 x Ø18	136	133	120	200	180	167,5	770	-	BA489-80-G
80	16	160	18	199	200	8x18	136	133	120	200	180	167,5	770	-	BA894-80-G
100	25	190	24	199	235	8 x Ø22	167	147	140	200	190	181,5	1200	-	BA489-100-G
100	16	190	20	199	220	8 x Ø18	167	147	140	200	190	181,5	1200	-	BA894-100-G
125 réduit	16	210	22	199	250	8 x Ø18	167	147	153	200	200	181,5	1200	-	BA894-125-G

Diagramme pression-température

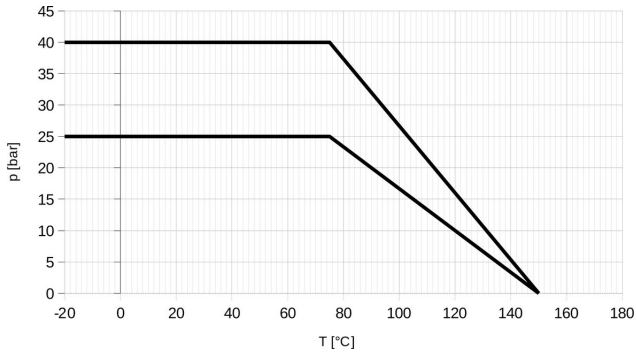

Illustrations sans engagement
Sous réserve de modifications de conception, de dimensions et de matériaux

+43 512 52076
austria@stasto.eu
© STASTO Automation KG