Partnership. With Guarantee.

Flenskuleventiler av rustfritt stål
Serie BA489, BA894

Konstruksjonstype	Gjennomgående kuleventil med flytende kule, DN10...DN100 full gjennomløp, DN125 redusert gjennomløp
Aktivering	ved 90° dreining av håndspaken
Tilkobling	roterbare flenser i henhold til EN1092-1 DN10...DN50 PN40, DN65...DN80 PN16/PN40, DN100 PN16/PN25, DN125 PN16
Materialer	Hus Rustfritt stål 1.4404 polert, Kule Rustfritt stål 1.4404, Håndspak rustfritt stål 1.4307 plastifisert, Kulepakning MPTFE, Spindeltetning PTFE, O-ring EPDM
Bruksområde	Væsker og gasser i gruppe 1 og 2 i henhold til PED 2014/68/EU, som ikke angriper de brukte materialene.
Mediatemperatur	-20...+150°C
Driftstrykk	0bar til Nominelt trykk i henhold til tabell og trykk-temperaturdiagramm
Monteringstype	Montering i stivt rørsystem
Monteringsposisjon	valgfri
Spesialutførelser	antistatisk utførelse ATEX II 2G Ex h IIC T4 Gb / II 2D Ex h IIIC T135°C Db, olje-, fett- og silikonfri for oksygen, olje- og fettfri utførelse for hydrogen, Spesialtetninger på forespørsel

+43 512 52076
austria@stasto.eu
© STASTO Automation KG

Typekode

		BA489	- 20	- L	- A0H3C	- 01
	PN25, PN40	BA489				
Type	PN16	BA894				
Tilkobling	DN 10		10			
	DN 15		15			
	DN 20		20			
	DN 25		25			
	DN 32		32			
	DN 40		40			
	DN 50		50			
	DN 65		65			
	DN 80		80			
	DN 100		100			
	DN 125		125			
Aktivering	Håndspake			L		
	Håndspake med avstengningsanordning			LLD		
	Girkasse			G		
	Girkasse med avstengningsanordning			GLD		
Spesialutførelse	ATEX				A	
	olje- og fettfri utførelse for oksygen				0	
	olje- og fettfri utførelse for hydrogen				H	
	Inspeksjonssertifikat EN-10204-3.1; for materiale, trykk, funksjon og tetthet				3C	
Spesialutførelse 1	beskrevet i artikkeltekst					01

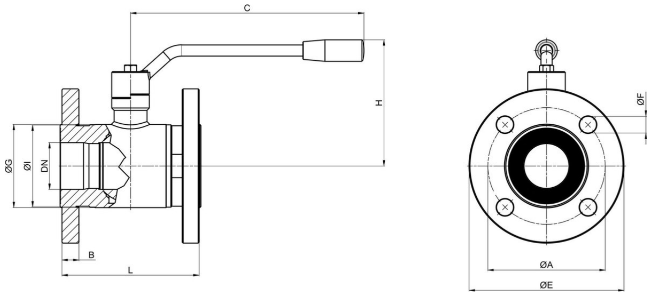

Nominell diameter DN[mm]	PN [bar]	A	B	C	ØE	F	ØG	H	ØI	L	Kv-verdi [m^3/h]	Vekt [ca. kg]	Type
10	40	60	12	125	90	4 x Ø14	30	72	30	110	11	1,57	BA489-10-L
15	40	65	12	125	95	4 x Ø14	35	74	34	115	20	1,8	BA489-15-L
20	40	75	14	125	105	4 x Ø14	42	78	42	120	60	2,55	BA489-20-L
25	40	85	14	170	115	4 x Ø14	52	92	51	125	100	3,45	BA489-25-L
32	40	100	16	170	140	4 x Ø18	60	97	63	130	130	5,1	BA489-32-L
40	40	110	16	240	148	4 x Ø18	73	130	75	140	170	6,45	BA489-40-L
50	40	125	18	240	165	4 x Ø18	89	135	89	150	280	8,9	BA489-50-L
65	40	145	20	260	185	8 x Ø18	113	159	110	170	510	13	BA489-65-L
65	16	145	18	260	185	4 x Ø18	113	159	110	170	510	-	BA894-65-L
80	40	160	22	300	200	8 x Ø18	136	170	120	180	770	16,1	BA489-80-L
80	16	160	18	300	200	8 x Ø18	136	170	120	180	770	-	BA894-80-L
100	25	190	24	330	235	8 x Ø22	167	190	140	190	1200	23	BA489-100-L
100	16	190	20	330	220	8 x Ø18	167	180	140	190	1200	-	BA894-100-L
125 redusert	16	210	22	330	250	8 x Ø18	167	190	153	200	1200	23	BA894-125-L

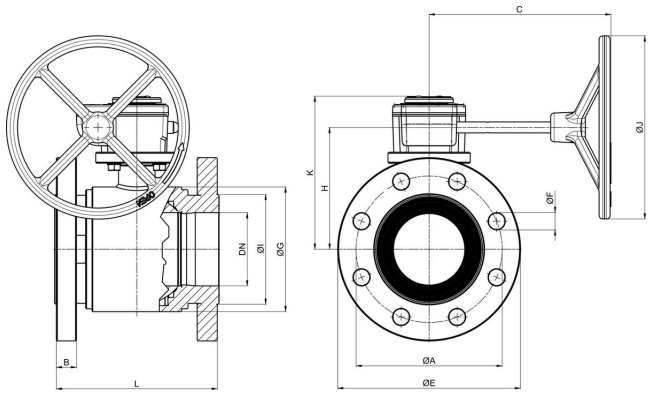

Nominell diameter DN[mm]	PN [bar]	A	B	C	ØE	F	ØG	H	ØI	ØJ	L	K	Kv-verdi [m³/h]	Vekt [ca. kg]	Type
65	40	145	20	199	185	8 x Ø18	113	121,5	110	200	170	156	510	-	BA489-65-G
65	16	145	18	199	185	4 x Ø18	113	121,5	110	200	170	156	510	-	BA894-65-G
80	40	160	22	199	200	8 x Ø18	136	133	120	200	180	167,5	770	-	BA489-80-G
80	16	160	18	199	200	8x18	136	133	120	200	180	167,5	770	-	BA894-80-G
100	25	190	24	199	235	8 x Ø22	167	147	140	200	190	181,5	1200	-	BA489-100-G
100	16	190	20	199	220	8 x Ø18	167	147	140	200	190	181,5	1200	-	BA894-100-G
125 redusert	16	210	22	199	250	8 x Ø18	167	147	153	200	200	181,5	1200	-	BA894-125-G

Trykk-temperatur-diagramm

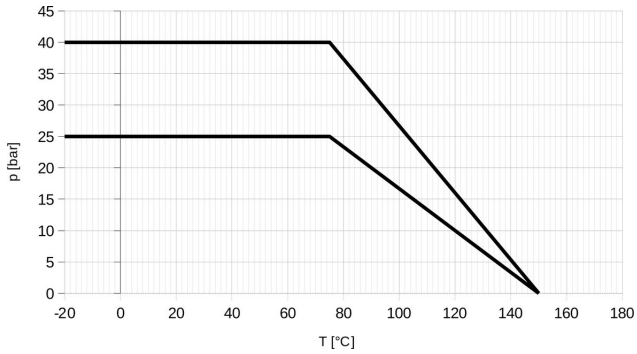

Illustrasjoner ikke bindende
Konstruksjons-, mål- og materialendringer forbeholdes

+43 512 52076
austria@stasto.eu
© STASTO Automation KG