Partnership. With Guarantee.

Flangekuglehaner af stål med trykluft-drejedrev Serie BADA-...-CITV



Konstruktionstype	Aktuator: stempelaktuator med 2 modløbende stempler, elastisk tætning, aktuator i alle detaljer i overensstemmelse med ISO 5211 hhv. efter NAMUR-anbefalinger, Endpositioner på begge sider justerbare +/-5°
Tilslutning	Flanger DN15...DN150 i henhold til EN1092, glat tætningsliste
Materialer Standardudførelse	Kugleventil: Hus stål 1.0432, Kugle rustfrit stål 1.4301, Tætninger PTFE/FKM Aktuator: Hårdanodiseret aluminium, Tandhjul stål forniklet, Stempelføring POM, Tætninger NBR
Funktion	kan leveres i dobbeltvirkende eller enkeltvirkende udførelse
Monteringstype	Montering i stift rørsystem
Monteringsposition	vilkårlig
Styremedium	filtreret og oliesmurt eller uoliesmurt trykluft
Anvendelsesområde	gasformige og flydende medier, der ikke angriber de anvendte materialer
Medietemperatur	-10°C...+160°C
Omgivelsestemperatur	-20°C...+85°C
Styretryk	5,5...8 bar, Tilpasning til lavere styretryk mulig på forespørgsel
Driftstryk	0 bar til driftstryk iht. tabel og tryk-temperaturdiagram, egnet til grovvakuum
Specialudførelse	Kugleventil: ATEX EX II 2G Ex h IIC T6...T1 Gb / II 2D Ex h IIIC T85°C...T450°C Db, Aktuator: ATEX II 2G Ex h IIC T6...T3 Gb / II 2D Ex h IIIC T85°C...T200°C Db Tandhjul i rustfrit stål, Omgivelsestemperaturer -40...+85°C, hhv. -20...+150°C
Tilbehør	opbygget manuelt, pneumatisk eller elektrisk styreventil elektrisk endestillingsfeedback, Positionsregulator i I/P- eller P/P-udførelse Regulering af koblingshastigheden
Bestillingsbemærkning	Angiv venligst ved bestilling også styretryk, driftsmedium, driftstryk og driftstemperatur.
Anvendelsesbemærkning	Tryk- og temperaturangivelserne er maksimumværdier for normale betingelser, for smørende eller ikke-affedtende medier. Især affedtende medier reducerer de angivne værdier og øger det nødvendige drejningsmoment. For disse særlige tilfælde anbefaler vi forudgående forespørgsel. Ved valg af armatur skal det laveste styretryk, der forekommer i anlægget, lægges til grund.

+43 512 52076
austria@stasto.eu
© STASTO Automation KG

Dimensioner

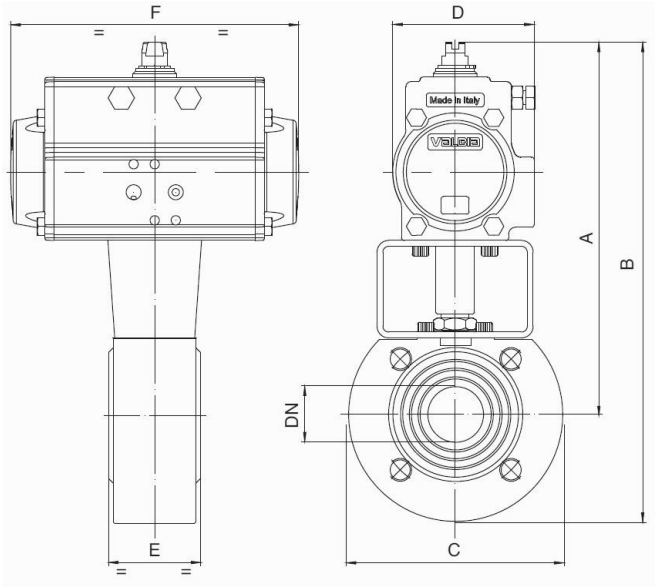

Kuglehaner med dobbeltvirkende drejedrev

Nominel diameter DN[mm]	maks. driftstryk [bar] til 85°C	A	B	C	D	E	F	Aktuatortype	Kv-værdi [m³/h]	Vægt [ca. kg]	Type
15	16	183	228,5	90	71	35	141	PAD052	19,2	3,1	BADA-015-CITV-D0
20	16	188	238	100	71	40	141	PAD052	25	3,3	BADA-020-CITV-D0
25	16	193	248	110	71	46	141	PAD052	64,5	4,1	BADA-025-CITV-D0
32	16	200	266	130	71	54	141	PAD052	103,8	5,6	BADA-032-CITV-D0
40	16	227	297	140	81	64	164	PAD063	174	6,3	BADA-040-CITV-D0
50	16	253	328	150	95	82	210	PAD075	301,3	12,2	BADA-050-CITV-D0
65	16	282	370	175	106	103	241	PAD085	545,7	20,5	BADA-065-CITV-D0
80	16	292	387	190	106	122	241	PAD085	872,5	19,6	BADA-080-CITV-D0
100	16	341	451	220	123	152	275	PAD100	1363	27,0	BADA-100-CITV-D0
125	16	398	523	250	137	196	333	PAD115	2360	49,0	BADA-125-CITV-D0
150	16	438	585	285	148	232	372	PAD125	3671	73,0	BADA-150-CITV-D0

Kuglehaner med enkeltvirkende drevaktuator

Nominel diameter DN[mm]	maks. driftstryk [bar] til 85°C	A	B	C	D	E	F	Aktuatortype	Kv-værdi [m³/h]	Vægt [ca. kg]	Type
15	16	194	299	90	81	35	164	PAS0635	19,2	3,5	BADA-015-CITV-S0
20	16	200	250	100	81	40	164	PAS0635	35	4,1	BADA-020-CITV-S0
25	16	205	260	110	81	46	164	PAS0635	64,5	4,9	BADA-025-CITV-S0
32	16	250	319	130	106	54	241	PAS0855	103,8	9,6	BADA-032-CITV-S0
40	16	259	329	140	106	64	241	PAS0855	174	9,7	BADA-040-CITV-S0
50	16	281	356	150	123	82	275	PAS1005	301,3	13,6	BADA-050-CITV-S0
65	16	349	437	175	137	103	333	PAS1155	545,7	24,8	BADA-065-CITV-S0
80	16	372	466	190	148	122	372	PAS1255	872,5	28,3	BADA-080-CITV-S0
100	16	387	497	220	148	152	372	PAS1255	1363	35,8	BADA-100-CITV-S0
125	16	434	557	250	187	196	500	PAS1605	2360	70,5	BADA-125-CITV-S0
150	16	538	658	285	217	232	579	PAS2005	3671	137,8	BADA-150-CITV-S0

Enkeltvirkende aktuatorer leveres, medmindre andet er bestilt, fjederkraftlukkende (NC).

+43 512 52076
austria@stasto.eu
© STASTO Automation KG

Tryk-temperatur-diagramm

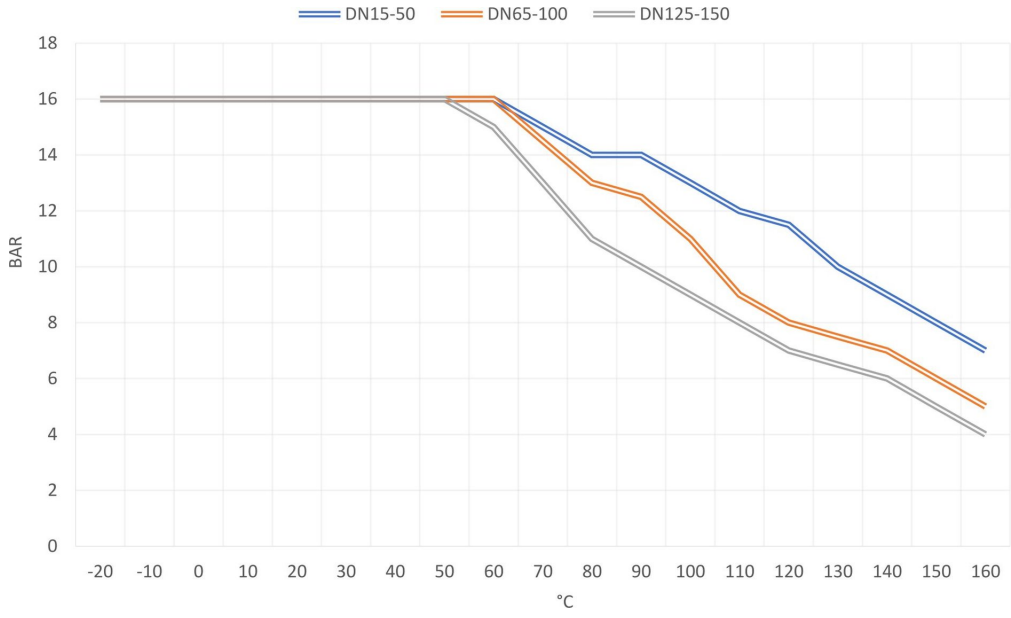

Illustrationer er ikke bindende
Ret til konstruktions-, mål- og materialændringer forbeholdes

+43 512 52076
austria@stasto.eu
© STASTO Automation KG