Partnership. With Guarantee.

Robinets à boisseau sphérique à brides en acier avec actionneur rotatif pneumatique
Série BADA-...-CITV



Type de construction	Actionneur : actionneur à pistons avec 2 pistons opposés, étanchéité élastique, actionneur conforme dans tous les détails à ISO 5211 ou selon les recommandations NAMUR, Fins de course réglables des deux côtés +/-5°
Raccordement	Brides DN15...DN150 selon EN1092, lèvre d'étanchéité lisse
Matériaux Version standard	Vanne à boisseau sphérique: Corps acier 1.0432, Bille inox 1.4301, Joints PTFE/FKM Actionneur: Aluminium anodisé dur dur, Pignon en acier nickelé, Guidage du piston POM, Joints d'étanchéité NBR
Fonction	disponible en version double effet ou simple effet
Type de fixation	Montage dans un système de tuyauterie rigide
Position de montage	au choix
Fluide de pilotage	air comprimé filtré et lubrifié ou non lubrifié
Domaine d'application	milieux gazeux et liquides qui n'attaquent pas les matériaux utilisés
Température du fluide	-10°C...+160°C
Température ambiante	-20°C...+85°C
Pression de pilotage	5,5...8 bar, Adaptation à des pressions de pilotage plus faibles possible sur demande
Pression de service	0bar jusqu'à la pression de service selon le tableau et le diagramme pression-température, adapté au vide grossier
Version spéciale	Vanne à boisseau sphérique: ATEX EX II 2G Ex h IIC T6...T1 Gb / II 2D Ex h IIIC T85°C...T450°C Db, Actionneur: ATEX II 2G Ex h IIC T6...T3 Gb / II 2D Ex h IIIC T85°C...T200°C Db Pignon en acier inoxydable, Températures ambiantes -40...+85°C, ou plutôt -20...+150°C
Accessoires	vanne de commande manuelle, pneumatique ou électrique montée sur bloc retour électrique de position de fin de course, Positionneur en version I/P ou P/P Réglage de la vitesse de commutation
Indication de commande	Veuillez indiquer en plus lors de la commande la pression de pilotage, le fluide de service, la pression de service et la température de service.
Indication d'application	Les indications de pression et de température sont des valeurs maximales pour des conditions normales, pour des fluides lubrifiants ou non dégraissants. Les fluides dégraissants, en particulier, réduisent les valeurs indiquées et augmentent le couple nécessaire. Pour ces cas particuliers, nous recommandons une consultation préalable. Lors du choix de l'armature, il convient de se baser sur la pression de commande la plus basse présente dans l'installation.

+43 512 52076
austria@stasto.eu
© STASTO Automation KG

Dimensions

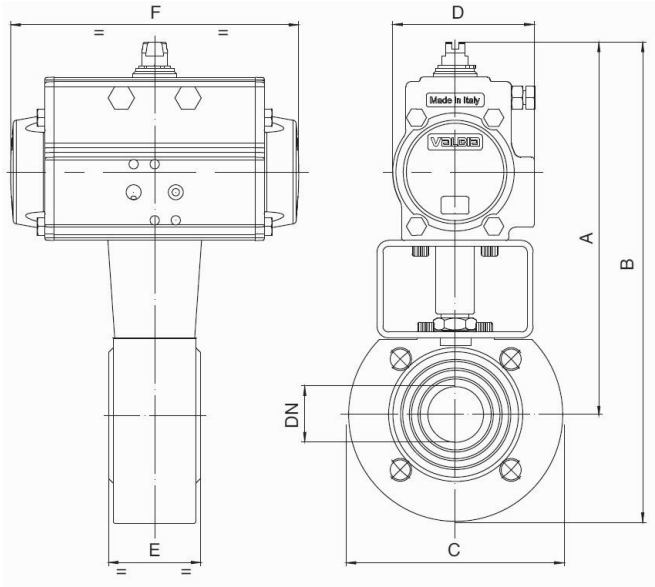

Robinets à boisseau sphérique avec actionneur rotatif double effet

Diamètre nominal DN[mm]	Pression de service max. [bar] jusqu'à 85°C	A	B	C	D	E	F	Type d'actionneur	Valeur KV [m³/h]	Poids [env. kg]	Type
15	16	183	228,5	90	71	35	141	PAD052	19,2	3,1	BADA-015-CITV-D0
20	16	188	238	100	71	40	141	PAD052	25	3,3	BADA-020-CITV-D0
25	16	193	248	110	71	46	141	PAD052	64,5	4,1	BADA-025-CITV-D0
32	16	200	266	130	71	54	141	PAD052	103,8	5,6	BADA-032-CITV-D0
40	16	227	297	140	81	64	164	PAD063	174	6,3	BADA-040-CITV-D0
50	16	253	328	150	95	82	210	PAD075	301,3	12,2	BADA-050-CITV-D0
65	16	282	370	175	106	103	241	PAD085	545,7	20,5	BADA-065-CITV-D0
80	16	292	387	190	106	122	241	PAD085	872,5	19,6	BADA-080-CITV-D0
100	16	341	451	220	123	152	275	PAD100	1363	27,0	BADA-100-CITV-D0
125	16	398	523	250	137	196	333	PAD115	2360	49,0	BADA-125-CITV-D0
150	16	438	585	285	148	232	372	PAD125	3671	73,0	BADA-150-CITV-D0

Robinets à boisseau sphérique avec actionneur rotatif simple effet

Diamètre nominal DN[mm]	Pression de service max. [bar] jusqu'à 85°C	A	B	C	D	E	F	Type d'actionneur	Valeur KV [m³/h]	Poids [env. kg]	Type
15	16	194	299	90	81	35	164	PAS0635	19,2	3,5	BADA-015-CITV-S0
20	16	200	250	100	81	40	164	PAS0635	35	4,1	BADA-020-CITV-S0
25	16	205	260	110	81	46	164	PAS0635	64,5	4,9	BADA-025-CITV-S0
32	16	250	319	130	106	54	241	PAS0855	103,8	9,6	BADA-032-CITV-S0
40	16	259	329	140	106	64	241	PAS0855	174	9,7	BADA-040-CITV-S0
50	16	281	356	150	123	82	275	PAS1005	301,3	13,6	BADA-050-CITV-S0
65	16	349	437	175	137	103	333	PAS1155	545,7	24,8	BADA-065-CITV-S0
80	16	372	466	190	148	122	372	PAS1255	872,5	28,3	BADA-080-CITV-S0
100	16	387	497	220	148	152	372	PAS1255	1363	35,8	BADA-100-CITV-S0
125	16	434	557	250	187	196	500	PAS1605	2360	70,5	BADA-125-CITV-S0
150	16	538	658	285	217	232	579	PAS2005	3671	137,8	BADA-150-CITV-S0

Les actionneurs simple effet sont livrés, sauf commande contraire, avec fermeture par ressort (NC).

+43 512 52076
austria@stasto.eu

© STASTO Automation KG

Diagramme pression-température

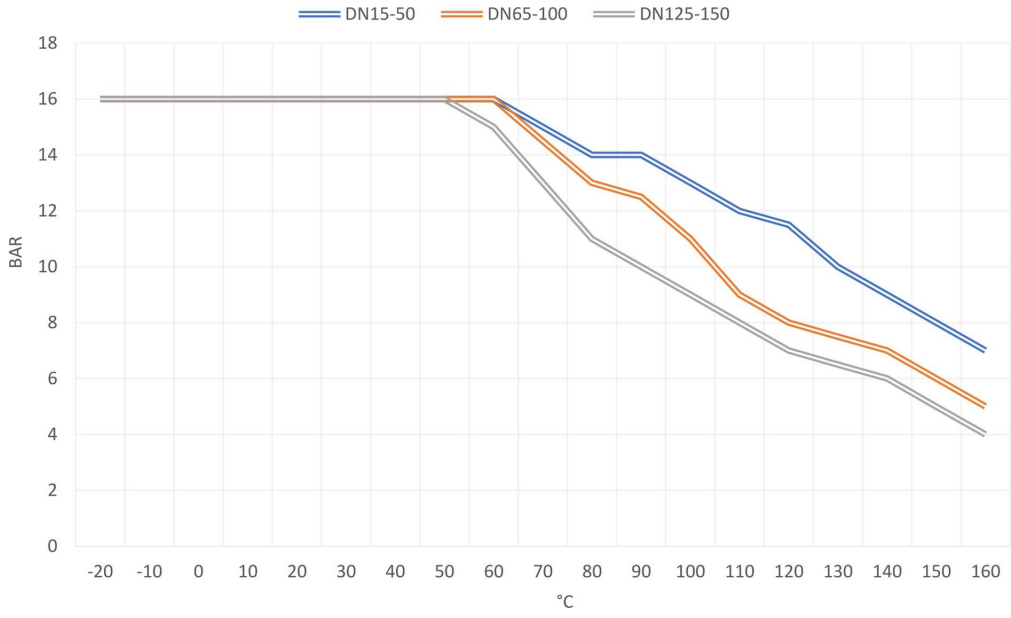

Illustrations non contractuelles
Sous réserve de modifications de conception, de dimensions et de matériaux

+43 512 52076
austria@stasto.eu
© STASTO Automation KG