Vanne de régulation avec actionneur motorisé (version courte forme de construction) Série SG08



Type de construction	Vanne de régulation avec actionneur motorisé, protection automatique contre les surcharges et Coupure de fin de course, Version à bride intermédiaire
Longueur de construction	conforme à EN558-1R20
Raccordement	Brides DN15...DN125 selon EN1092-1 forme B, PN10-40
Matériaux	Boîtier Acier zingué ou plutôt Acier inoxydable 1.4408, Garniture PTFE chargée de carbone, Tige d'actionnement acier inoxydable 1.4571, Tube intermédiaire/Tube d'emballage Acier zingué ou plutôt Acier inoxydable 1.4571/1.4581, Actionneur Aluminium
Couple de glissement	Acier inoxydable/charbon spécial: Rondelle d'étanchéité fixe Acier inoxydable 1.4571 revêtu et Rondelle d'étanchéité mobile Charbon spécial Acier inoxydable/SFC: Rondelle d'étanchéité fixe Acier inoxydable 1.4571 revêtu et Rondelle d'étanchéité mobile SFC STN2: Rondelle d'étanchéité fixe et Rondelle d'étanchéité mobile STN2
Taux de fuite (% du Kvs)	Acier inoxydable/charbon spécial < 0,0001 Acier inoxydable/SFC < 0,0005 STN2 < 0,001
Type de fixation	Montage dans un système de tuyauterie rigide
Position de montage	au choix
Domaine d'application	milieux gazeux et liquides, qui n'attaquent pas les matériaux utilisés
Température du fluide	Boîtier Acier zingué: -10...+230°C Boîtier Acier inoxydable 1.4408: -20...+230°C
Température ambiante	-10...+60°C
Pression de service	voir tableau
Rapport de réglage	30:1

Données électriques :

Type de tension	Tension alternative et continue
Tension standard	voir tableau "Données moteur"
Électrique Raccordement	sur Presse-étoupe d'entrée de câble M20x1,5 ou plutôt M12x1,5
Coupure de fin de course	supérieur à électronique interne
Facteur de marche	100% Facteur de marche (service continu)
Indice de protection	IP65 selon EN 60529 avec presse-étoupe correctement monté (protection contre la pénétration de poussière et les projections d'eau)
Commande	Commande 3 points, (0)4...20mA ou plutôt (0)2...10V
Version spéciale	Actionneur de régulation avec position de sécurité, Commande 2 points, autres temps de commutation

+43 512 52076
austria@stasto.eu
© STASTO Automation KG

Accessoires	Chauffage d’actionneur, Interrupteur de fin de course, Retour de position, Retour d’information via potentiomètre

+43 512 52076
austria@stasto.eu
© STASTO Automation KG

Code de commande

		SG 08 -	15 -	W	WC	E01 -	01
Type	version courte forme de construction	08					
Raccordement	DN15		15				
	DN20		20				
	DN25		25				
	DN32		32				
	DN40		40				
	DN50		50				
	DN65		65				
	DN80		80				
	DN100		100				
	DN125		125				
Matériau du boîtier	Acier zingué			U			
	Acier inoxydable 1.4408			W			
Couple de glissement	Acier inoxydable/charbon spécial				WC		
	Acier inoxydable/SFC				WF		
	STN2				WN		
Actionneur	Actionneur tout ou rien CA24					E01	
	Actionneur tout ou rien CA260					E02	
	Commande de régulation CA24C					ECA	
	Commande de régulation CA260C					ECB	
Version spéciale	décrit dans le texte de l'article						01,02,03....
	Valeurs Kvs réduit à						
	Courbe caractéristique linéaire/à pourcentage égal						
	autres temps de commutation						
	Interrupteur de fin de course						
	Chauffage d'actionneur						
	Retour d'information via potentiomètre						
	Commande 2 points						
	Retour de position						
	Actionneur de régulation avec position de sécurité						

Dimensions

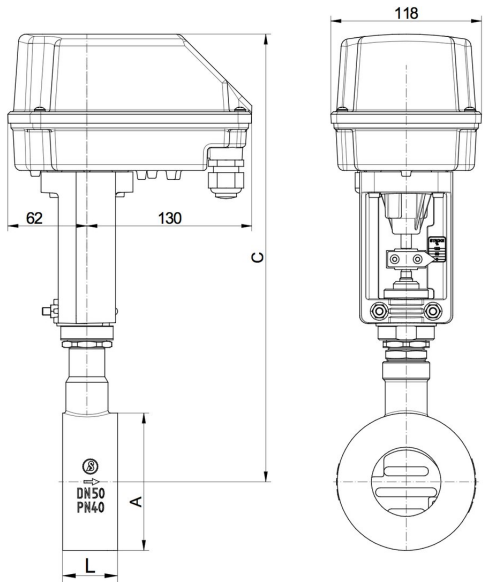

Diamètre nominal DN [mm]	A	C		L	Course	Poids env. [kg]
		Boîtier en acier	Boîtier en acier inoxydable			
15	53	334	311	33	6	3
20	62	339	316	33	6	3,1
25	72	344	323	33	6	3,2
32	82	347	325	33	6	3,2
40	92	352	330	33	6	3,4
50	108	353	353	43	8	4,5
65	126	365	365	46	8	5
80	142	375	375	46	8	5,7
100	164	385	385	52	8,5	6,9
125	194	398	398	56	8,5	8,7

Données moteur

Fonction	Tension nominale	Entrée de consigne	Charge [Ω]	Retour de position	externe charge [Ω]	Fin de course	Puissance de commutation max.	Puissance [W]	Temps de commutation [s/mm]	Type d'actionneur
Ouvert-Fermé	24V AC/DC	3 points	-	disponible en option	-	disponible en option	250V AC/DC 1A	13	3	CA24
Ouvert-Fermé	100-240V AC	3 points	-	disponible en option	-	disponible en option	250V AC/DC 1A	12	3	CA260
Régulation	24V AC/DC	(0)4-20mA (0)2-10V*	500 95k	(0)4-20mA (0)2-10V*	500 >5k	2x	24V AC/DC 200mA	13	2	CA24C
Régulation	100-240V AC	(0)4-20mA (0)2-10V'	500 95k	(0)4-20mA (0)2-10V*	500 >5k	2x	24V AC/DC 200mA	12	2	CA260C

*(0)2-10V (Commutation au moyen d'un interrupteur sur la carte électronique)

Temps de réglage du moteur dans secondes

Diamètre nominal DN [mm]	Réglages Actionneurs tout ou rien		Réglages Actionneurs de régulation		
	2s/mm	3s/mm*	1,5s/mm	2s/mm*	3s/mm
15 - 40	12,5	19	9,5	12,5	19
50 - 80	16,5	25	12,5	16,5	25
100 - 125	17	26	13	17	26

* Version standard

Raccordement électrique

Actionneurs tout ou rien

Actionneur CA24

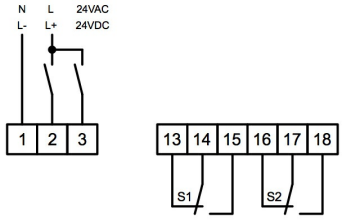

Actionneur CA260

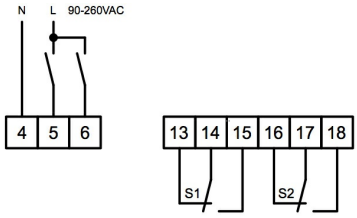

Actionneurs de régulation

Actionneur CA24C

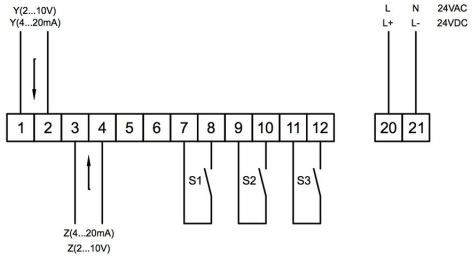

Actionneur CA260C

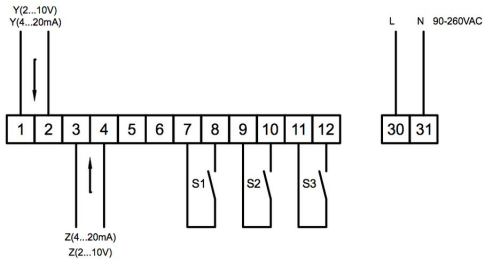

Position	Description	Remarque
S1	Fin de course inférieur	Standard pour actionneurs de régulation - en option pour actionneurs tout-ou-rien (ouvert/fermé)
S2	Fin de course supérieur	Standard pour actionneurs de régulation - en option pour actionneurs tout-ou-rien (ouvert/fermé)
S3	Message de défaut	Standard pour actionneurs de régulation - max. 0,2A/24V AC/DC
Y	Entrée de consigne	Standard 4-20mA 2-10V (Commutation au moyen d'un interrupteur sur la carte électronique)
Z	Retour de position	Standard 4-20mA 2-10V (Commutation au moyen d'un interrupteur sur la carte électronique)

Différences de pression admissibles en bar

	Max. Différences de pression admissibles en bar									
Diamètre nominal DN [mm]	15	20	25	32	40	50	65	80	100	125
Couple de glissement Acier inoxydable/charbon spécial - Acier inoxydable/SFC	40	40	40	40	30	20	17	11	7	4,5
Couple de glissement STN2	40	37	28	20	14	8,5	7	4	2,5	1,5

Limites d'application - pressions d'entrée maximales admissibles en bar

Diamètre nominal DN [mm]	Acier inoxydable/charbon spécial - Acier inoxydable/SFC				STN2			
	100°C	150°C	200°C	230°C	100°C	150°C	200°C	230°C
15 - 25	40	36	31	30	40	36	31	30
32	40	36	31	30	40	36	31	24
40	40	36	31	30	26	25	24	15
50	40	36	31	30	40	36	31	26
65	40	36	31	30	37	35	31	21
80	40	36	31	30	22	20	19	12
100	24	23	22	20	13	12	12	7
125	16	15	14	13	8	8	7	4

+43 512 52076
austria@stasto.eu
© STASTO Automation KG

Valeurs Kvs

DN [mm]	Courbe caractéristique	Valeur Kvs [m³/h]												
		100%	63%	40%	25%	20%	16%	12%	10%	6,3%	2,5%	2%	1%	0,4%
15	linéaire	4	2,6	1,7	1,4	-	0,71	0,49	0,44	0,26	0,14	0,08	0,04	0,018
	à pourcentage égal	1,7	-	1,1	-	0,35	-	-	-	0,1	-	-	-	-
	linéaire		-	-	-	-	1	-	-	-	-	0,13	-	-
	à pourcentage égal	3	-	1,5	-	-	-	-	-	-	-	-	-	-
	linéaire		6,4	4	-	-	1,6	-	0,93	0,62	0,26	-	0,14	0,04
	à pourcentage égal	5	-	2,4	-	1,1	-	-	-	0,35	-	-	-	-
32	linéaire	16	10	-	-	-	-	-	-	-	-	-	-	-
	à pourcentage égal	8	4,7	-	-	-	-	-	-	-	-	-	-	-
40	linéaire	26	16	11	7	-	-	-	-	-	-	-	-	-
	à pourcentage égal	11	8,5	-	2,75	-	-	-	-	-	-	-	-	-
50	linéaire	45	28	20	12	10	-	-	-	-	-	-	-	-
	à pourcentage égal	19	12	-	-	-	3	-	-	-	-	-	-	-
65	linéaire	52	35	-	15	-	-	-	-	-	-	-	-	-
	à pourcentage égal	30	-	-	8	-	-	-	-	-	-	-	-	-
80	linéaire	92	58	40	-	-	-	-	-	-	-	-	-	-
	à pourcentage égal	48	35	-	-	-	-	-	-	-	-	-	-	-
100	linéaire	154	95	62	-	-	-	-	-	-	-	-	-	-
	à pourcentage égal	77	48	-	-		-	-	-	-	-	-	-	-
125	linéaire	237	-	95	-	-	-	-	-	-	-	-	-	-
	à pourcentage égal	116	-	-	-		-	-	-	-	-	-	-	-

Illustrations sans engagement
Sous réserve de modifications de conception, de dimensions et de matériaux

+43 512 52076
austria@stasto.eu
© STASTO Automation KG