Partnership. With Guarantee.

Reguleringsventil med motordrift (kort utførelse) Serie SG08



Konstruksjonstype	Reguleringsventil med motoraktuator, automatisk overbelastningsvern og Endestoppbryter, Mellomflensutførelse
Byggelengde	i samsvar med EN558-1R20
Tilkobling	Flenser DN15...DN125 i henhold til EN1092-1 Form B, PN10-40
Materialer	Hus Forsinket stål evt. Rustfritt stål 1.4408, Pakning PTFE fylt med karbon, Drivstang rustfritt stål 1.4571, Mellomrør/Pakkerør Stål forsinket evt. Rustfritt stål 1.4571/1.4581, Aktuator Aluminium
Glideparing	Rustfritt stål/spesialkull: Tetningsskive fastmontert Rustfritt stål 1.4571 belagt og Tetningsskive bevegelig Spesialkull Rustfritt stål/SFC: Tetningsskive fastmontert Rustfritt stål 1.4571 belagt og Tetningsskive bevegelig SFC STN2: Tetningsskive fastmontert og Tetningsskive bevegelig STN2
Lekkasjerate (% av Kvs)	Rustfritt stål/spesialkull < 0,0001 Rustfritt stål/SFC < 0,0005 STN2 < 0,001
Monteringstype	Montering i stivt rørsystem
Monteringsposisjon	valgfri
Bruksområde	gassformige og flytende medier, som ikke angriper de anvendte materialene
Mediatemperatur	Hus Forsinket stål: -10...+230°C Hus Rustfritt stål 1.4408: -20...+230°C
Omgivelsestemperatur	-10...+60°C
Driftstrykk	se tabell
Reguleringsforhold	30:1

Elektriske data:

Spenningstype	Veksel- og likespennning
Standardspenning	se tabell "Motordata"
Elektrisk Tilkobling	over Kabelinnføringsforskruning M20x1,5 evt. M12x1,5
Endestoppbryter	over intern elektronikk
Innkoblingsvarighet	100% innkoblingsvarighet (kontinuerlig drift)
Kapslingsgrad	IP65 i henhold til EN 60529 ved korrekt montert kabelinnføring (beskyttelse mot støvinntrengning og sprutvann)
Aktivering	3-punktsstyring, (0)4...20mA evt. (0)2...10V
Spesialutførelse	Reguleringsaktuator med sikkerhetsstilling, 2-punktsstyring, andre omstillingstider
Tilbehør	Drivvarmer, Endebryter, Posisjonstilbakemelding, Tilbakemelding via potensiometer

+43 512 52076
austria@stasto.eu
© STASTO Automation KG

+43 512 52076
austria@stasto.eu
© STASTO Automation KG

Typekode

		SG	08	-	15	-	W	WC	E01	-	01
Type	kort utførelse		08								
Tilkobling	DN15				15						
	DN20				20						
	DN25				25						
	DN32				32						
	DN40				40						
	DN50				50						
	DN65				65						
	DN80				80						
	DN100				100						
	DN125				125						
Husmateriale	Stål forsinket						U				
	Rustfritt stål 1.4408						W				
Glideparing	Rustfritt stål/spesialkull							WC			
	Rustfritt stål/SFC							WF			
	STN2							WN			
Aktuator	Åpne-lukke-aktuator CA24								E01		
	Åpne-lukke-aktuator CA260								E02		
	Reguleringsaktuator CA24C								ECA		
	Reguleringsaktuator CA260C								ECB		
Spesialutførelse	beskrevet i artikkelteksten										01,02,03....
	Kvs-verdier redusert til										
	Karakteristikkurve lineær/likeprosentet										
	andre koblingstider										
	Endebryter										
	Drivvarmer										
	Tilbakemelding via potensiometer										
	2-punktsstyring										
	Posisjonstilbakemelding										
	Reguleringsaktuator med sikkerhetsstilling										

+43 512 52076
austria@stasto.eu

© STASTO Automation KG

Dimensjoner

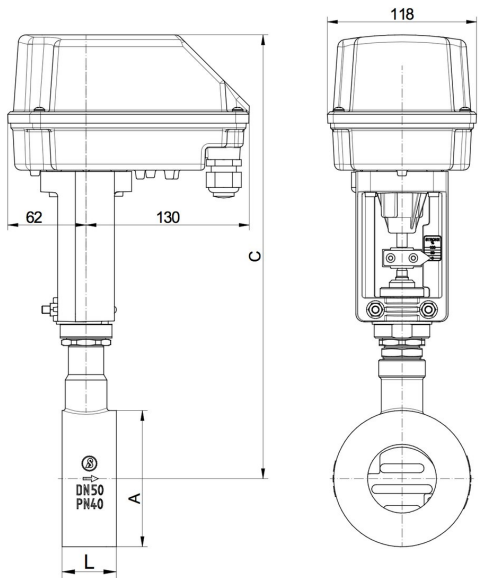

Nominell diameter DN [mm]	A	C		L	Slaglengde	Vekt ca. [kg]
		Stålhus	Hus i rustfritt stål			
15	53	334	311	33	6	3
20	62	339	316	33	6	3,1
25	72	344	323	33	6	3,2
32	82	347	325	33	6	3,2
40	92	352	330	33	6	3,4
50	108	353	353	43	8	4,5
65	126	365	365	46	8	5
80	142	375	375	46	8	5,7
100	164	385	385	52	8,5	6,9
125	194	398	398	56	8,5	8,7

Motordata

Funksjon	Nominell spenning	Settpunktinngang	Belastning [Ω]	Posisjonstilbakemelding	ekstern belastning [Ω]	Endebryter	maks. koblingseffekt	Effekt [W]	Omstillingstid [s/mm]	Drivtype
Av-på	24V AC/DC	3-punkt	-	valgfritt tilgjengelig	-	valgfritt tilgjengelig	250V AC/DC 1A	13	3	CA24
Av-på	100-240V AC	3-punkt	-	valgfritt tilgjengelig	-	valgfritt tilgjengelig	250V AC/DC 1A	12	3	CA260
Regulering	24V AC/DC	(0)4-20mA (0)2-10V*	500 95k	(0)4-20mA (0)2-10V*	500 >5k	2x	24V AC/DC 200mA	13	2	CA24C
Regulering	100-240V AC	(0)4-20mA (0)2-10V'	500 95k	(0)4-20mA (0)2-10V*	500 >5k	2x	24V AC/DC 200mA	12	2	CA260C

*(0)2-10V (Omkobling ved hjelp av en bryter på kretskortet)

Motorstillingstider i sekunder

Nominell diameter DN [mm]	Innstillinger Åpne-lukke-aktuatorer		Innstillinger Reguleringsaktuatorer		
	2s/mm	3s/mm*	1,5s/mm	2s/mm*	3s/mm
15 - 40	12,5	19	9,5	12,5	19
50 - 80	16,5	25	12,5	16,5	25
100 - 125	17	26	13	17	26

* Standardutførelse

Elektrisk tilkobling

Åpne-lukke-aktuatorer

Aktuator CA24	Aktuator CA260
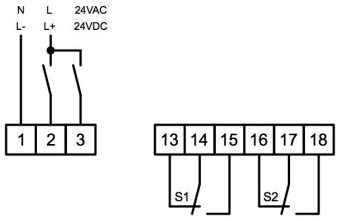	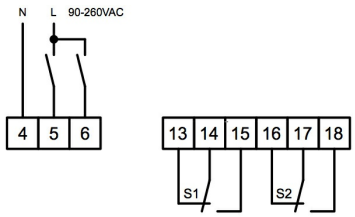

Reguleringsaktuatorer

Aktuator CA24C	Aktuator CA260C
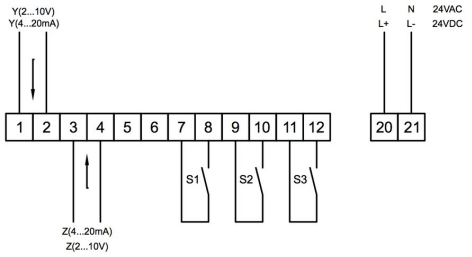	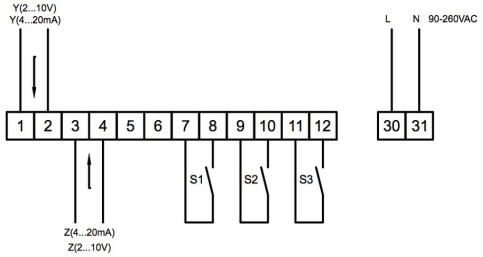

Posisjon	Beskrivelse	Merknad
S1	Endebryter nederst	Standard for reguleringsaktuatorer - valgfritt for åpen-lukk-aktuatorer
S2	Endebryter øverst	Standard for reguleringsaktuatorer - valgfritt for åpen-lukk-aktuatorer
S3	Feilmelding	Standard for reguleringsaktuatorer - maks. 0,2A/24V AC/DC
Y	Settpunktinngang	Standard 4-20mA 2-10V (Omkobling ved hjelp av en bryter på kretskortet)
Z	Posisjonstilbakemelding	Standard 4-20mA 2-10V (Omkobling ved hjelp av en bryter på kretskortet)

Tillatte differansetrykk i bar

	Maks. Tillatte differansetrykk i bar									
Nominell diameter DN [mm]	15	20	25	32	40	50	65	80	100	125
Glideparing Rustfritt stål/spesialkull - Rustfritt stål/SFC	40	40	40	40	30	20	17	11	7	4,5
Glideparing STN2	40	37	28	20	14	8,5	7	4	2,5	1,5

Bruksgrenser - maksimalt tillatte inngangstrykk i bar

Nominell diameter DN [mm]	Rustfritt stål/spesialkull - Rustfritt stål/SFC				STN2			
	100°C	150°C	200°C	230°C	100°C	150°C	200°C	230°C
15 - 25	40	36	31	30	40	36	31	30
32	40	36	31	30	40	36	31	24
40	40	36	31	30	26	25	24	15
50	40	36	31	30	40	36	31	26
65	40	36	31	30	37	35	31	21
80	40	36	31	30	22	20	19	12
100	24	23	22	20	13	12	12	7
125	16	15	14	13	8	8	7	4

+43 512 52076
austria@stasto.eu
© STASTO Automation KG

Kvs-verdier

DN [mm]	Karakteristikkurve	Kvs-verdi [m³/h]												
		100%	63%	40%	25%	20%	16%	12%	10%	6,3%	2,5%	2%	1%	0,4%
15	lineær	4	2,6	1,7	1,4	-	0,71	0,49	0,44	0,26	0,14	0,08	0,04	0,018
	likeprosentet	1,7	-	1,1	-	0,35	-	-	-	0,1	-	-	-	-
	lineær		-	-	-	-	1	-	-	-	-	0,13	-	-
	likeprosentet	3	-	1,5	-	-	-	-	-	-	-	-	-	-
	lineær		6,4	4	-	-	1,6	-	0,93	0,62	0,26	-	0,14	0,04
	likeprosentet	5	-	2,4	-	1,1	-	-	-	0,35	-	-	-	-
32	lineær	16	10	-	-	-	-	-	-	-	-	-	-	-
	likeprosentet	8	4,7	-	-	-	-	-	-	-	-	-	-	-
40	lineær	26	16	11	7	-	-	-	-	-	-	-	-	-
	likeprosentet	11	8,5	-	2,75	-	-	-	-	-	-	-	-	-
50	lineær	45	28	20	12	10	-	-	-	-	-	-	-	-
	likeprosentet	19	12	-	-	-	3	-	-	-	-	-	-	-
65	lineær	52	35	-	15	-	-	-	-	-	-	-	-	-
	likeprosentet	30	-	-	8	-	-	-	-	-	-	-	-	-
80	lineær	92	58	40	-	-	-	-	-	-	-	-	-	-
	likeprosentet	48	35	-	-	-	-	-	-	-	-	-	-	-
100	lineær	154	95	62	-	-	-	-	-	-	-	-	-	-
	likeprosentet	77	48	-	-		-	-	-	-	-	-	-	-
125	lineær	237	-	95	-	-	-	-	-	-	-	-	-	-
	likeprosentet	116	-	-	-		-	-	-	-	-	-	-	-

Illustrasjoner ikke bindende
Konstruksjons-, mål- og materialendringer forbeholdes

+43 512 52076
austria@stasto.eu
© STASTO Automation KG