Partnership. With Guarantee.

Regelklep met motoraandrijving (korte bouwvorm) Serie SG08



Constructie	Regelklep met motoraandrijving, automatische overbelastingsbeveiliging en Eindstanduitschakeling, Tussenflensuitvoering
Inbouwlengte	overeenkomstig EN558-1R20
Aansluiting	Flenzen DN15...DN125 volgens EN1092-1 vorm B, PN10-40
Materialen	Behuizing Verzinkt staal resp. Roestvast staal 1.4408, Verpakking PTFE met koolstof gevuld, Aandrijfstang roestvast staal 1.4571, Tussenbuis/Verpakkingsbuis Staal verzinkt resp. Roestvrij staal 1.4571/1.4581, Aandrijving Aluminium
Glijpaaring	Roestvast staal/speciale koolstof: Afdichtschijf vaststaand Roestvast staal 1.4571 gecoat en Afdichtschijf beweegbaar Speciale koolstof Roestvrij staal/SFC: Afdichtschijf vaststaand Roestvast staal 1.4571 gecoat en Afdichtschijf beweegbaar SFC STN2: Afdichtschijf vaststaand en Afdichtschijf beweegbaar STN2
Lekrate (% van de Kvs)	Roestvast staal/speciale koolstof < 0,0001 Roestvrij staal/SFC < 0,0005 STN2 < 0,001
Bevestigingswijze	Inbouw in star leidingsysteem
Inbouwpositie	willekeurig
Toepassingsgebied	gasvormige en vloeibare media, die de gebruikte materialen niet aantasten
Mediumtemperatuur	Behuizing Verzinkt staal: -10...+230°C Behuizing Roestvast staal 1.4408: -20...+230°C
Omgevingstemperatuur	-10...+60°C
Bedrijfsdruk	zie tabel
Regelverhouding	30:1

Elektrische gegevens:

Spanningstype	Wissel- en gelijkspanning
Standaardspanning	zie tabel "Motorgegevens"
Elektrisch Aansluiting	over Kabelwartel M20x1,5 resp. M12x1,5
Eindstanduitschakeling	over interne elektronica
Inschakelduur	100% Inschakelduur (continu bedrijf)
Beschermingsgraad	IP65 volgens EN 60529 bij correct gemonteerde kabelinvoer (bescherming tegen stofindringing en spatwater)
Aansturing	3-puntsregeling, (0)4...20mA resp. (0)2...10V
Speciale uitvoering	Regelaandrijving met veiligheidsstand, 2-puntsaansturing, andere schakeltijden
Toebehoren	Aandrijfverwarming, Eindschakelaar, Positieterugmelding, Terugkoppeling via potentiometer

+43 512 52076
austria@stasto.eu
© STASTO Automation KG

Typecode

		SG 08 - 15 - W WC E01 - 01
Type	korte bouwvorm	08
Aansluiting	DN15	15
	DN20	20
	DN25	25
	DN32	32
	DN40	40
	DN50	50
	DN65	65
	DN80	80
	DN100	100
	DN125	125
Behuizingsmateriaal	Staal verzinkt	U
	Roestvast staal 1.4408	W
Glijpaaring	Roestvast staal/speciale koolstof	WC
	Roestvrij staal/SFC	WF
	STN2	WN
Aandrijving	Open-dicht-aandrijving CA24	E01
	Open-dicht-aandrijving CA260	E02
	Regelaandrijving CA24C	ECA
	Regelaandrijving CA260C	ECB
Speciale uitvoering	beschreven in de artikeltekst	01,02,03....
	Kvs-waarden gereduceerd tot	
	Karakteristiek lineair/gelijkpercentage	
	andere Schakeltijden	
	Eindschakelaar	
	Aandrijfverwarming	
	Terugkoppeling via potentiometer	
	2-puntsaansturing	
	Positieterugmelding	
	Regelaandrijving met veiligheidsstand	

+43 512 52076
austria@stasto.eu
© STASTO Automation KG

Afmetingen

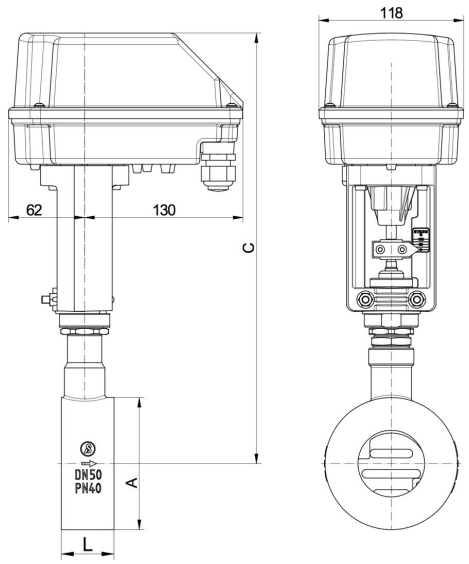

Nominale diameter DN [mm]	A	C		L	Slag	Gewicht ca. [kg]
		Stalen behuizing	Roestvaststalen behuizing			
15	53	334	311	33	6	3
20	62	339	316	33	6	3,1
25	72	344	323	33	6	3,2
32	82	347	325	33	6	3,2
40	92	352	330	33	6	3,4
50	108	353	353	43	8	4,5
65	126	365	365	46	8	5
80	142	375	375	46	8	5,7
100	164	385	385	52	8,5	6,9
125	194	398	398	56	8,5	8,7

Motorgegevens

Functie	Nominale spanning	Setpoint-ingang	Belasting [Ω]	Positieterugmelding	externe belasting [Ω]	Eindschakelaar	max. Schakelvermogen	Vermogen [W]	Omschakeltijd [s/mm]	Aandrijvingstype
Open-dicht	24V AC/DC	3-punts	-	optioneel verkrijgbaar	-	optioneel verkrijgbaar	250V AC/DC 1A	13	3	CA24
Open-dicht	100-240V AC	3-punts	-	optioneel verkrijgbaar	-	optioneel verkrijgbaar	250V AC/DC 1A	12	3	CA260
Regeling	24V AC/DC	(0)4-20mA (0)2-10V*	500 95k	(0)4-20mA (0)2-10V*	500 >5k	2x	24V AC/DC 200mA	13	2	CA24C
Regeling	100-240V AC	(0)4-20mA (0)2-10V'	500 95k	(0)4-20mA (0)2-10V*	500 >5k	2x	24V AC/DC 200mA	12	2	CA260C

*(0)2-10V (Omschakeling door middel van een schakelaar op de printplaat)

Motorschakeltijden in Seconden

Nominale diameter DN [mm]	Instellingen Open-dicht-aandrijvingen		Instellingen Regelaandrijvingen		
	2s/mm	3s/mm*	1,5s/mm	2s/mm*	3s/mm
15 - 40	12,5	19	9,5	12,5	19
50 - 80	16,5	25	12,5	16,5	25
100 - 125	17	26	13	17	26

* Standaarduitvoering

Elektrische aansluiting

Open-dicht-aandrijvingen

Aandrijving CA24

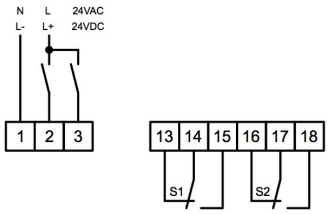

Aandrijving CA260

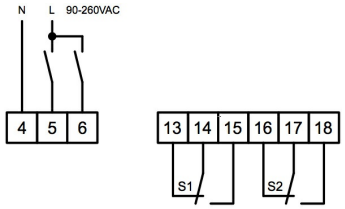

Regelaandrijvingen

Aandrijving CA24C

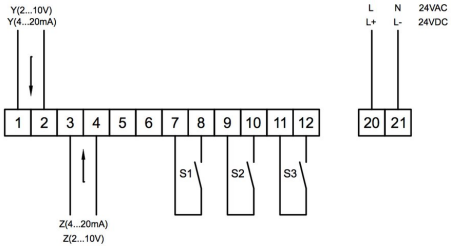

Aandrijving CA260C

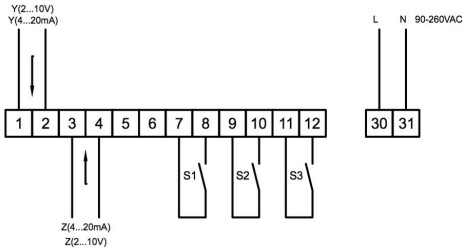

Positie	Beschrijving	Opmerking
S1	Eindschakelaar onderaan	Standaard bij regelactuatoren - optioneel bij open-dicht-aandrijvingen
S2	Eindschakelaar boven	Standaard bij regelactuatoren - optioneel bij open-dicht-aandrijvingen
S3	Storingsmelding	Standaard bij regelactuatoren - max. 0,2A/24V AC/DC
Y	Setpoint-ingang	Standaard 4-20mA 2-10V (Omschakeling door middel van een schakelaar op de printplaat)
Z	Positieterugmelding	Standaard 4-20mA 2-10V (Omschakeling door middel van een schakelaar op de printplaat)

Toelaatbare differentiaaldrukken in bar

	Max. Toelaatbare differentiaaldrukken in bar									
Nominale diameter DN [mm]	15	20	25	32	40	50	65	80	100	125
Glijpaaring Roestvast staal/speciale koolstof - Roestvrij staal/SFC	40	40	40	40	30	20	17	11	7	4,5
Glijpaaring STN2	40	37	28	20	14	8,5	7	4	2,5	1,5

Toepassingsgrenzen - maximaal toegestane ingangsdrukken in bar

Nominale diameter DN [mm]	Roestvast staal/speciale koolstof - Roestvrij staal/SFC				STN2			
	100°C	150°C	200°C	230°C	100°C	150°C	200°C	230°C
15 - 25	40	36	31	30	40	36	31	30
32	40	36	31	30	40	36	31	24
40	40	36	31	30	26	25	24	15
50	40	36	31	30	40	36	31	26
65	40	36	31	30	37	35	31	21
80	40	36	31	30	22	20	19	12
100	24	23	22	20	13	12	12	7
125	16	15	14	13	8	8	7	4

Kvs-waarden

DN [mm]	Karakteristiek	Kvs-waarde [m³/h]												
		100%	63%	40%	25%	20%	16%	12%	10%	6,3%	2,5%	2%	1%	0,4%
15	lineair	4	2,6	1,7	1,4	-	0,71	0,49	0,44	0,26	0,14	0,08	0,04	0,018
	gelijkpercentage	1,7	-	1,1	-	0,35	-	-	-	0,1	-	-	-	-
	lineair		-	-	-	-	1	-	-	-	-	0,13	-	-
	gelijkpercentage	3	-	1,5	-	-	-	-	-	-	-	-	-	-
	lineair		6,4	4	-	-	1,6	-	0,93	0,62	0,26	-	0,14	0,04
	gelijkpercentage	5	-	2,4	-	1,1	-	-	-	0,35	-	-	-	-
32	lineair	16	10	-	-	-	-	-	-	-	-	-	-	-
	gelijkpercentage	8	4,7	-	-	-	-	-	-	-	-	-	-	-
40	lineair	26	16	11	7	-	-	-	-	-	-	-	-	-
	gelijkpercentage	11	8,5	-	2,75	-	-	-	-	-	-	-	-	-
50	lineair	45	28	20	12	10	-	-	-	-	-	-	-	-
	gelijkpercentage	19	12	-	-	-	3	-	-	-	-	-	-	-
65	lineair	52	35	-	15	-	-	-	-	-	-	-	-	-
	gelijkpercentage	30	-	-	8	-	-	-	-	-	-	-	-	-
80	lineair	92	58	40	-	-	-	-	-	-	-	-	-	-
	gelijkpercentage	48	35	-	-	-	-	-	-	-	-	-	-	-
100	lineair	154	95	62	-	-	-	-	-	-	-	-	-	-
	gelijkpercentage	77	48	-	-		-	-	-	-	-	-	-	-
125	lineair	237	-	95	-	-	-	-	-	-	-	-	-	-
	gelijkpercentage	116	-	-	-		-	-	-	-	-	-	-	-

Afbeeldingen niet bindend
Constructie-, maat- en materiaalwijzigingen voorbehouden

+43 512 52076
austria@stasto.eu
© STASTO Automation KG