Partnership. With Guarantee.

Ställdon med motordrift (kort konstruktionstyp) Serie SG08



Konstruktionstyp	Ställdon med motordrift, automatiskt överlastskydd och Ändlägesavstängning, Mellanflänsutförande
Bygglängd	motsvarande EN558-1R20
Anslutning	Flänsar DN15...DN125 enligt EN1092-1 Form B, PN10-40
Material	Hus Förzinkat stål respektive Rostfritt stål 1.4408, PTFE-packning med kol fylld, Drivstång rostfritt stål 1.4571, Mellanrör/Förpackningsrör Stål förzinkad respektive Rostfritt stål 1.4571/1.4581, Drivdon Aluminium
Glidparning	Rostfritt stål/specialkol: Tätningsskiva fast monterad Rostfritt stål 1.4571 belagd och Tätningsskiva rörlig Specialkol Rostfritt stål/SFC: Tätningsskiva fast monterad Rostfritt stål 1.4571 belagd och Tätningsskiva rörlig SFC STN2: Tätningsskiva fast monterad och Tätningsskiva rörlig STN2
Läckagegrad (% av Kvs)	Rostfritt stål/specialkol < 0,0001 Rostfritt stål/SFC < 0,0005 STN2 < 0,001
Monteringssätt	Montering i styvt rörsystem
Monteringsläge	valfri
Användningsområde	gasformiga och flytande medier, som inte angriper de använda materialen
Medietemperatur	Hus Förzinkat stål: -10...+230°C Hus Rostfritt stål 1.4408: -20...+230°C
Omgivningstemperatur	-10...+60°C
Drifttryck	se tabell
Ställförhållande	30:1

Elektriska data:

Spänningstyp	Växel- och likspänning
Standardspänning	se tabell "Motordata"
Elektrisk Anslutning	över Kabelförskruvning för kabelinföring M20x1,5 respektive M12x1,5
Ändlägesavstängning	över intern elektronik
Inkopplingsgrad	100% Inkopplingsgrad (kontinuerlig drift)
Kapslingsklass	IP65 enligt EN 60529 vid korrekt monterad kabelgenomföring (skydd mot damminträngning och stänkvatten)
Styrning	3-punktsstyrning, (0)4...20mA respektive (0)2...10V
Specialutförande	Reglerdon med säkerhetsläge, 2-punktsstyrning, andra ställtider
Tillbehör	Drivvärmare, Ändlägesbrytare, Lägesåterkoppling, Återkoppling via potentiometer

+43 512 52076
austria@stasto.eu
© STASTO Automation KG

+43 512 52076
austria@stasto.eu
© STASTO Automation KG

Typkod

		SG	08	-	15	-	W	WC	E01	-	01
Typ	kort konstruktionstyp		08								
Anslutning	DN15				15						
	DN20				20						
	DN25				25						
	DN32				32						
	DN40				40						
	DN50				50						
	DN65				65						
	DN80				80						
	DN100				100						
	DN125				125						
Husmaterial	Stål förzinkad						U				
	Rostfritt stål 1.4408						W				
Glidparning	Rostfritt stål/specialkol							WC			
	Rostfritt stål/SFC							WF			
	STN2							WN			
Drivdon	Öppna-stäng-don CA24								E01		
	Öppna-stäng-don CA260								E02		
	Reglerdondrift CA24C								ECA		
	Reglerdondrift CA260C								ECB		
Specialutförande	beskriven i artikeltexten										01,02,03....
	Kvs-värden reducerad till										
	Karakteristikkurva linjär/likprocentig										
	andra omställningstider										
	Ändlägesbrytare										
	Drivvärmare										
	Återkoppling via potentiometer										
	2-punktsstyrning										
	Lägesåterkoppling										
	Reglerdon med säkerhetsläge										

© STASTO Automation KG

Mått

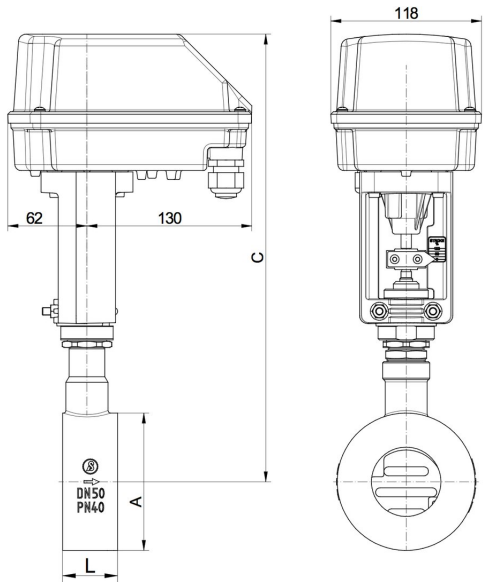

Nominell diameter DN [mm]	A	C		L	Slaglängd	Vikt ca. [kg]
		Stålhus	Rostfritt stålhus			
15	53	334	311	33	6	3
20	62	339	316	33	6	3,1
25	72	344	323	33	6	3,2
32	82	347	325	33	6	3,2
40	92	352	330	33	6	3,4
50	108	353	353	43	8	4,5
65	126	365	365	46	8	5
80	142	375	375	46	8	5,7
100	164	385	385	52	8,5	6,9
125	194	398	398	56	8,5	8,7

Motordata

Funktion	Märkspänning	Börvärdesingång	Börda [Ω]	Lägesåterkoppling	extern börda [Ω]	Ändlägesbrytare	max. Kopplingseffekt	Effekt [W]	Omställningstid [s/mm]	Drivtyp
Öppen-stängd	24V AC/DC	3-punkts	-	valfritt tillgänglig	-	valfritt tillgänglig	250V AC/DC 1A	13	3	CA24
Öppen-stängd	100-240V AC	3-punkts	-	valfritt tillgänglig	-	valfritt tillgänglig	250V AC/DC 1A	12	3	CA260
Reglering	24V AC/DC	(0)4-20mA (0)2-10V*	500 95k	(0)4-20mA (0)2-10V*	500 >5k	2x	24V AC/DC 200mA	13	2	CA24C
Reglering	100-240V AC	(0)4-20mA (0)2-10V'	500 95k	(0)4-20mA (0)2-10V*	500 >5k	2x	24V AC/DC 200mA	12	2	CA260C
*(0)2-10V (Omkoppling med hjälp av en omkopplare på kretskortet)										

Motorinställningstider i sekunder

Nominell diameter DN [mm]	Inställningar Öppna-stäng-don		Inställningar Reglerdon		
	2s/mm	3s/mm*	1,5s/mm	2s/mm*	3s/mm
15 - 40	12,5	19	9,5	12,5	19
50 - 80	16,5	25	12,5	16,5	25
100 - 125	17	26	13	17	26

* Standardutförande

Elektrisk anslutning

Öppna-stäng-don

Drivdon CA24

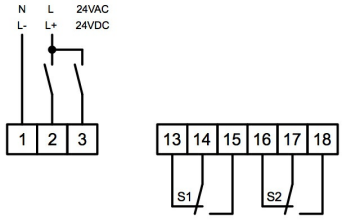

Drivdon CA260

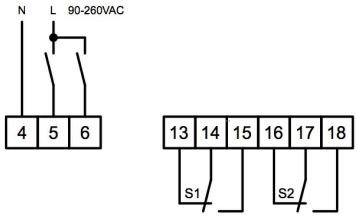

Reglerdon

Drivdon CA24C

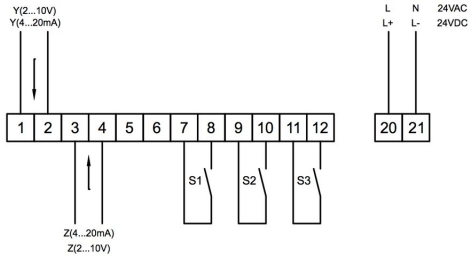

Drivdon CA260C

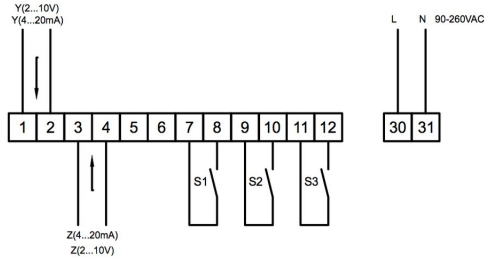

Position	Beskrivning	Obs!
S1	Ändlägesbrytare nedre	Standard för reglerdon - tillval för öppna-stäng-don
S2	Övre ändlägesbrytare	Standard för reglerdon - tillval för öppna-stäng-don
S3	Störmeddelande	Standard för reglerdon - max. 0,2A/24V AC/DC
Y	Börvärdesingång	Standard 4-20mA 2-10V (Omkoppling med hjälp av en omkopplare på kretskortet)
Z	Lägesåterkoppling	Standard 4-20mA 2-10V (Omkoppling med hjälp av en omkopplare på kretskortet)

Tillåtna differenstryck i bar

	Max. Tillåtna differenstryck i bar									
Nominell diameter DN [mm]	15	20	25	32	40	50	65	80	100	125
Glidparning Rostfritt stål/specialkol - Rostfritt stål/SFC	40	40	40	40	30	20	17	11	7	4,5
Glidparning STN2	40	37	28	20	14	8,5	7	4	2,5	1,5

Användningsgränser - maximalt tillåtna ingångstryck i bar

Nominell diameter DN [mm]	Rostfritt stål/specialkol - Rostfritt stål/SFC				STN2			
	100°C	150°C	200°C	230°C	100°C	150°C	200°C	230°C
15 - 25	40	36	31	30	40	36	31	30
32	40	36	31	30	40	36	31	24
40	40	36	31	30	26	25	24	15
50	40	36	31	30	40	36	31	26
65	40	36	31	30	37	35	31	21
80	40	36	31	30	22	20	19	12
100	24	23	22	20	13	12	12	7
125	16	15	14	13	8	8	7	4

+43 512 52076
austria@stasto.eu

© STASTO Automation KG

Kvs-värden

DN [mm]	Karakteristikkurva	Kvs-värde [m³/h]												
		100%	63%	40%	25%	20%	16%	12%	10%	6,3%	2,5%	2%	1%	0,4%
15	linjär	4	2,6	1,7	1,4	-	0,71	0,49	0,44	0,26	0,14	0,08	0,04	0,018
	likprocentig	1,7	-	1,1	-	0,35	-	-	-	0,1	-	-	-	-
	linjär		-	-	-	-	1	-	-	-	-	0,13	-	-
	likprocentig	3	-	1,5	-	-	-	-	-	-	-	-	-	-
	linjär		6,4	4	-	-	1,6	-	0,93	0,62	0,26	-	0,14	0,04
	likprocentig	5	-	2,4	-	1,1	-	-	-	0,35	-	-	-	-
32	linjär	16	10	-	-	-	-	-	-	-	-	-	-	-
	likprocentig	8	4,7	-	-	-	-	-	-	-	-	-	-	-
40	linjär	26	16	11	7	-	-	-	-	-	-	-	-	-
	likprocentig	11	8,5	-	2,75	-	-	-	-	-	-	-	-	-
50	linjär	45	28	20	12	10	-	-	-	-	-	-	-	-
	likprocentig	19	12	-	-	-	3	-	-	-	-	-	-	-
65	linjär	52	35	-	15	-	-	-	-	-	-	-	-	-
	likprocentig	30	-	-	8	-	-	-	-	-	-	-	-	-
80	linjär	92	58	40	-	-	-	-	-	-	-	-	-	-
	likprocentig	48	35	-	-	-	-	-	-	-	-	-	-	-
100	linjär	154	95	62	-	-	-	-	-	-	-	-	-	-
	likprocentig	77	48	-	-		-	-	-	-	-	-	-	-
125	linjär	237	-	95	-	-	-	-	-	-	-	-	-	-
	likprocentig	116	-	-	-		-	-	-	-	-	-	-	-

Illustrationer ej bindande
Rätt till konstruktions-, mått- och materialändringar förbehålles

+43 512 52076
austria@stasto.eu
© STASTO Automation KG