Partnership. With Guarantee.

Razbremenilni ventil iz rdeče litine, ni preizkušeno kot sestavni del
Serija RV27



Konstrukcija	Vzmetno obremenjen proporcionalni razbremenilni ventil Zgornji del je navzven popolnoma zaprt, tako da je ta tip primeren tudi kot prelivni ventil, tudi pri pojavu protitlaka. Nastavitev se izvede od zunaj z imbus vijakom v skladu z ustreznim nastavitvenim območjem. Nastavljeni tlak je mogoče zavarovati pred prestavitvijo s plombo. Ti tipi niso tovarniško nastavljeni.
Priključek	G3/8"...G2"
Materiali	Telo ventila rdeča litina, Notranji deli Medenina oziroma nerjavno jeklo, Tesnila NBR, EPDM, FKM ali PTFE/FKM Nastavitveno območje 12...20bar Tesnilo PTFE/FKM
Temperatura medija	glej tabelo
Način pritrditve	Vgradnja v tog cevovodni sistem
Položaj vgradnje	prednostno stoječe
Nastavitveno območje	0,2...0,8 / 0,5...2,5bar / 2...8bar / 2...12bar / 12...20bar
Področje uporabe	plinasti in tekoči mediji, ki ne napadajo uporabljenih materialov
Navodilo za naročanje	Nastavitveno območje je treba navesti
Posebna izvedba	prednastavljeno, izvedba za kisik

Tabela:

Tesnilo	Nastavitveno območje [bar]	Temperatura medija [°C]	Tip
NBR	0,2...0,8 / 0,5...2,5 / 2...8 / 2...12	-30...+130	RV27
EPDM	0,2...0,8 / 0,5...2,5 / 2...8 / 2...12	-50...+150	RV27-...-E
FKM	0,2...0,8 / 0,5...2,5 / 2...8 / 2...12	-20...+200	RV27-...-V
PTFE/FKM	0,2...0,8 / 0,5..2,5 / 2...8 / 2...12 / 12...20	-60...+225	RV27-...-T

+43 512 52076
austria@stasto.eu
© STASTO Automation KG

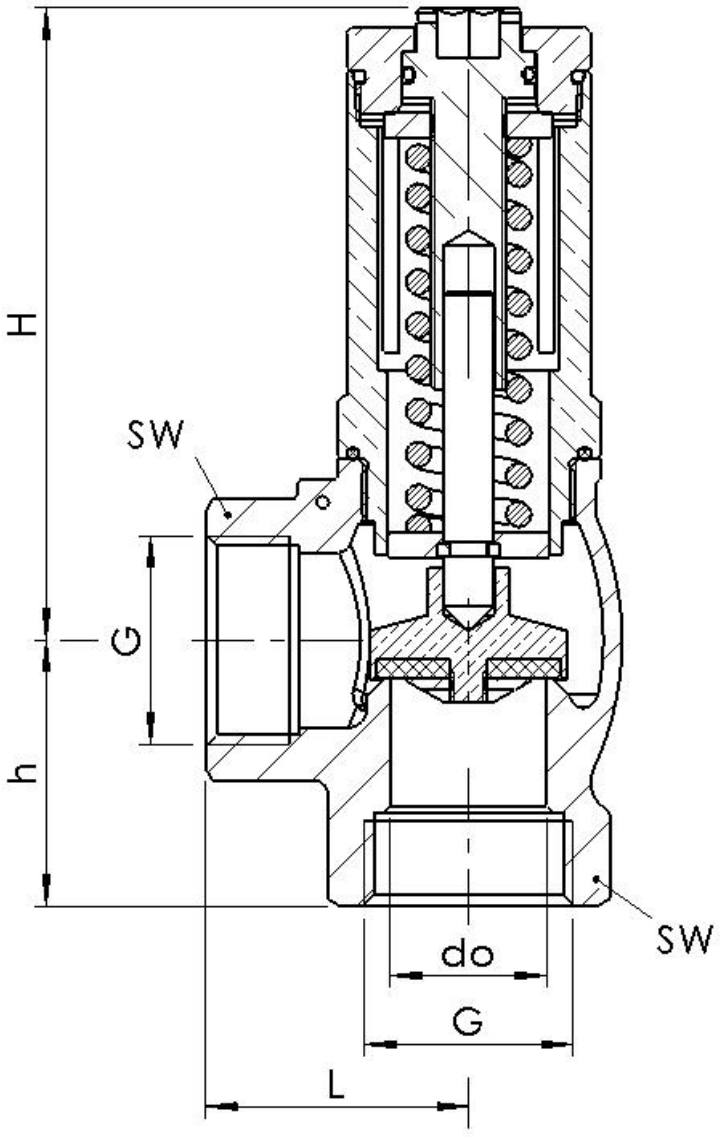

G	d_0	H	h	L	SW	Teža [pribl. kg]	Tip	Tip
G3/8"	10	60	26	27	24	0,3	RV27-38-10-XX	RV27-38-10-XX-T
G1/2"	13	69	30	30	28	0,4	RV27-12-13-XX	RV27-12-13-XX-T
G3/4"	19	86	35	33	34	0,7	RV27-34-19-XX	RV27-34-19-XX-T
G1"	25	101	41	40	41	1,2	RV27-10-25-XX	RV27-10-25-XX-T
G11/4"	30	118	45	45	52	1,9	RV27-114-30-XX	RV27-114-30-XX-T
G11/2"	38	139	51	50	58	2,5	RV27-112-38-XX	RV27-112-38-XX-T
G2"	50	149	60	60	70	3,8	RV27-20-50-XX	RV27-20-50-XX-T
XX - Nastavitveno območje 0,2/0,8 0,5/2,5 2/8 2/12 12/20								

+43 512 52076
austria@stasto.eu
© STASTO Automation KG

Zmogljivost izpihovanja pri 1bar prekoračitvi tlaka za Voda [m ^{3} /h]

nastavitveni tlak [bar]	Velikost konstrukcije																			
	G3/8"					G1/2"					G3/4"					G1"				
	0,2 - 0,8	0,5 - 2,5	2 - 8	2 - 12	12 - 20	0,2 - 0,8	0,5 - 2,5	2 - 8	2 - 12	12 - 20	0,2 - 0,8	0,5 - 2,5	2 - 8	2 - 12	12 - 20	0,2 - 0,8	0,5 - 2,5	2 - 8	2 - 12	12 - 20
0,2	2,7	-	-	-	-	4,4	-	-	-	-	5,6	-	-	-	-	6,0	-	-	-	-
0,5	2,9	2,7	-	-	-	4,6	4,3	-	-	-	5,6	6,1	-	-	-	6,4	10,8	-	-	-
0,8	2,9	2,8	-	-	-	4,9	4,5	-	-	-	5,6	5,3	-	-	-	7,1	11,5	-	-	-
1	-	3,0	-	-	-	-	4,6	-	-	-	-	6,5	-	-	-	-	11,9	-	-	-
1,5	-	3,2	-	-	-		4,8	-	-	-	-	6,7	-	-	-	-	12,6	-	-	-
2	-	3,4	1,9	1,6	-	-	5,0	2,2	1,8	-	-	6,9	4,5	3,7	-	-	13,0	8,5	4,2	-
2,5	-	3,7	2,2	1,7	-	-	5,2	2,1	1,8	-	-	7,3	4,8	3,8	-	-	13,7	8,9	4,3	-
3	-	-	2,3	1,9	-	-	-	1,9	1,8	-	-	-	5,2	4,1	-	-	-	9,3	4,3	-
4	-	-	2,7	2,2	-	-	-	1,6	1,7	-	-	-	5,7	4,6	-	-	-	10,0	4,5	-
5	-	-	2,9	2,5	-	-	-	1,4	1.6	-	-	-	6,5	5,1	-	-	-	10,4	4,6	-
6	-	-	3,4	2,8	-	-	-	1,3	1,5	-	-	-	7,1	6,1	-	-	-	11,0	4,7	-
7	-	-	3,6	2,9	-	-	-	1,1	1,5	-	-	-	7,9	6,5	-	-	-	11,2	5,0	-
8	-	-	3,9	3,1	-	-	-	1,0	1,4	-	-	-	8,5	7,1	-	-	-	11,3	5,1	-
9	-	-	-	3,2	-	-	-	-	1,4	-	-	-	-	7,3	-	-	-	-	5,3	-
10	-	-	-	3,4	-	-	-	-	1,4	-	-	-	-	8,3	-	-	-	-	5,5	-
11	-	-	-	3,5	-	-	-	-	1,4	-	-	-	-	9,1	-	-	-	-	5,8	-
12	-	-	-	3,7	1,7	-	-	-	1,3	0,4	-	-	-	9,3	2,8	-	-	-	5,9	2,2
13	-	-	-	-	1,4	-	-	-	-	0,4	-	-	-	-	2,4	-	-	-	-	2,2
14	-	-	-	-	1,3	-	-	-	-	0,5	-	-	-	-	2,2	-	-	-	-	1,9
15	-	-	-	-	1,1	-	-	-	-	0,5	-	-	-	-	1,7	-	-	-	-	1,6
16	-	-	-	-	0,8	-	-	-	-	0,5	-	-	-	-	1,4	-	-	-	-	1,3
17	-	-	-	-	0,6	-	-	-	-	0,5	-	-	-	-	1,1	-	-	-	-	1,1
18	-	-	-	-	0,4	-	-	-	-	0,6	-	-	-	-	0,9	-	-	-	-	1,0
19	-	-	-	-	0,2	-	-	-	-	0,6	-	-	-	-	0,7	-	-	-	-	0,8
20	-	-	-	-	0,2	-	-	-	-	0,6	-	-	-	-	0,7	-	-	-	-	0,7

© STASTO Automation KG

Zmogljivost izpihovanja pri 1bar prekoračitvi tlaka za Voda [m ^{3} /h]

nastavitveni tlak [bar]	Velikost konstrukcije														
	G11/4"					G11/2					G2"				
	0,2 - 0,8	0,5 - 2,5	2 - 8	2 - 12	12 - 20	0,2 - 0,8	0,5 - 2,5	2 - 8	2 - 12	12 - 20	0,2 - 0,8	0,5 - 2,5	2 - 8	2 - 12	12 - 20
0,2	18,3	-	-	-	-	29,0	-	-	-	-	41,0	-	-	-	-
0,5	19,5	16,0	-	-	-	29,0	21,7	-	-	-	44,4	31,6	-	-	-
0,8	20,0	16,4	-	-	-	29,0	22,6	-	-	-	47,0	34,0	-	-	-
1	-	16,7	-	-	-	-	23,3	-	-	-	-	35,6	-	-	-
1,5	-	17,5	-	-	-	-	24,0	-	-	-	-	37,7	-	-	-
2	-	18,1	7,6	6,2	-	-	25,2	10,9	8,8	-	-	40,6	24,3	17,9	-
2,5	-	18,9	7,5	6,2	-	-	26,1	11,3	9,1	-	-	43,0	26,2	19,4	-
3	-	-	7,4	6,1	-	-	-	11,8	9,3	-	-	-	28,2	21,1	-
4	-	-	7,3	6,1	-	-	-	12,2	9,7	-	-	-	31,3	24,7	-
5	-	-	7,2	6,0	-	-	-	12,5	10,3	-	-	-	34,7	28,9	-
6	-	-	7,0	5,9	-	-	-	12,8	10,6	-	-	-	36,3	30,1	-
7	-	-	6,7	5,8	-	-	-	13,7	11,9	-	-	-	41,1	31,7	-
8	-	-	6,5	5,6	-	-	-	15,1	13,1	-	-	-	47,4	34,2	-
9	-	-	-	5,5	-	-	-	-	14,3	-	-	-	-	37,5	-
10	-	-	-	5,3	-	-	-	-	15,7	-	-	-	-	39,3	-
11	-	-	-	5,2	-	-	-	-	17,2	-	-	-	-	42,4	-
12	-	-	-	5,0	6,8	-	-	-	17,6	10,1	-	-	-	43,9	18,9
13	-	-	-	-	6,5	-	-	-	-	10,3	-	-	-	-	21,2
14	-	-	-	-	6,3	-	-	-	-	10,5	-	-	-	-	24,1
15	-	-	-	-	6,1	-	-	-	-	10,6	-	-	-	-	25,7
16	-	-	-	-	6,0	-	-	-	-	10,9	-	-	-	-	27,6
17	-	-	-	-	5,8	-	-	-	-	11,0	-	-	-	-	29,3
18	-	-	-	-	5,6	-	-	-	-	11,3	-	-	-	-	31,8
19	-	-	-	-	5,1	-	-	-	-	11,4	-	-	-	-	34,6
20	-	-	-	-	5,0	-	-	-	-	11,5	-	-	-	-	36,6

Zmogljivost izpihovanja pri 1bar prekoračitvi tlaka za Zrak [Nm ^{3} /h]

nastavitveni tlak [bar]	Velikost konstrukcije																			
	G3/8"					G1/2"					G3/4"					G1"				
	0,2 - 0,8	0,5 - 2,5	2 - 8	2 - 12	12 - 20	0,2 - 0,8	0,5 - 2,5	2 - 8	2 - 12	12 - 20	0,2 - 0,8	0,5 - 2,5	2 - 8	2 - 12	12 - 20	0,2 - 0,8	0,5 - 2,5	2 - 8	2 - 12	12 - 20
0,2	24	-	-	-	-	53	-	-	-	-	177	-	-	-	-	200	-	-	-	-
0,5	28	83	-	-	-	61	147	-	-	-	200	209	-	-	-	220	375	-	-	-
0,8	32	90	-	-	-	67	153	-	-	-	220	220	-	-	-	245	384	-	-	-
1	-	95	-	-	-	-	158	-	-	-	-	228	-	-	-	-	390	-	-	-
1,5	-	101	-	-	-	-	173	-	-	-	-	257	-	-	-	-	433	-	-	-
2	-	111	68	48	-	-	180	126	86	-	-	287	180	159	-	-	462	335	302	-
2,5	-	119	68	50	-	-	202	132	89	-	-	306	197	168	-	-	495	351	311	-
3	-	-	75	51	-	-	-	143	95	-	-	-	226	188	-	-	-	376	322	-
4	-	-	83	62	-	-	-	166	101	-	-	-	239	213	-	-	-	423	341	-
5	-	-	95	80	-	-	-	169	105	-	-	-	233	105	-	-	-	466	242	-
6	-	-	101	90	-	-	-	173	111	-	-	-	269	250	-	-	-	402	380	-
7	-	-	106	96	-	-	-	150	118	-	-	-	303	257	-	-	-	398	391	-
8	-	-	112	114	-	-	-	139	117	-	-	-	324	314	-	-	-	391	347	-
9	-	-	-	115	-	-	-	-	123	-	-	-	-	324	-	-	-	-	301	-
10	-	-	-	122	-	-	-	-	133	-	-	-	-	331	-	-	-	-	288	-

nastavitveni tlak [bar]	Velikost konstrukcije																			
	G3/8"					G1/2"					G3/4"					G1"				
	0,2 - 0,8	0,5 - 2,5	2 - 8	2 - 12	12 - 20	0,2 - 0,8	0,5 - 2,5	2 - 8	2 - 12	12 - 20	0,2 - 0,8	0,5 - 2,5	2 - 8	2 - 12	12 - 20	0,2 - 0,8	0,5 - 2,5	2 - 8	2 - 12	12 - 20
11	-	-	-	121	-	-	-	-	138	-	-	-	-	339	-	-	-	-	274	-
12	-	-	-	126	96	-	-	-	138	112	-	-	-	351	221	-	-	-	261	305
13	-	-	-	-	109	-	-	-	-	103	-	-	-	-	206	-	-	-	-	291
14	-	-	-	-	116	-	-	-	-	94	-	-	-	-	166	-	-	-	-	282
15	-	-	-	-	120	-	-	-	-	85	-	-	-	-	140	-	-	-	-	269
16	-	-	-	-	122	-	-	-	-	76	-	-	-	-	132	-	-	-	-	257
17	-	-	-	-	124	-	-	-	-	57	-	-	-	-	115	-	-	-	-	245
18	-	-	-	-	129	-	-	-	-	56	-	-	-	-	84	-	-	-	-	233
19	-	-	-	-	134	-	-	-	-	44	-	-	-	-	50	-	-	-	-	220
20	-	-	-	-	140	-	-	-	-	36	-	-	-	-	45	-	-	-	-	208

Zmogljivost izpihovanja pri 1bar prekoračitvi tlaka za Zrak [Nm ^{3} /h]

nastavitveni tlak [bar]	Velikost konstrukcije														
	G11/4"					G11/2					G2"				
	0,2 - 0,8	0,5 - 2,5	2 - 8	2 - 12	12 - 20	0,2 - 0,8	0,5 - 2,5	2 - 8	2 - 12	12 - 20	0,2 - 0,8	0,5 - 2,5	2 - 8	2 - 12	12 - 20
0,2	600	-	-	-	-	930	-	-	-	-	1500	-	-	-	-
0,5	680	717	-	-	-	970	847	-	-	-	1620	1376	-	-	-
0,8	700	771	-	-	-	1050	878	-	-	-	1740	1478	-	-	-
1	-	808	-	-	-	-	899	-	-	-	-	1546	-	-	-
1,5	-	901	-	-	-	-	1033	-	-	-	-	1734	-	-	-
2	-	977	353	233	-	-	1104	552	426	-	-	1904	1001	788	-
2,5	-	1031	361	257	-	-	1205	564	447	-	-	1953	1082	802	-
3	-	-	369	272	-	-	-	577	481	-	-	-	1170	821	-
4	-	-	417	311	-	-	-	601	527	-	-	-	1339	878	-
5	-	-	459	361	-	-	-	726	352	-	-	-	1508	942	-
6	-	-	502	397	-	-	-	893	597	-	-	-	1846	994	-
7	-	-	549	437	-	-	-	994	764	-	-	-	2224	1050	-
8	-	-	606	492	-	-	-	1113	910	-	-	-	2666	1123	-
9	-	-	-	546	-	-	-	-	949	-	-	-	-	1187	-
10	-	-	-	600	-	-	-	-	1023	-	-	-	-	1280	-
11	-	-	-	569	-	-	-	-	1070	-	-	-	-	1358	-
12	-	-	-	538	594	-	-	-	1095	682		-	-	1480	1237
13	-	-	-	-	625	-	-	-	-	758	-	-	-	-	1277
14	-	-	-	-	656	-	-	-	-	834	-	-	-	-	1388
15	-	-	-	-	687	-	-	-	-	911	-	-	-	-	1499
16	-	-	-	-	716	-	-	-	-	987	-	-	-	-	1609
17	-	-	-	-	737	-	-	-	-	954	-	-	-	-	1821
18	-	-	-	-	758	-	-	-	-	922	-	-	-	-	2033
19	-	-	-	-	779	-	-	-	-	889	-	-	-	-	2245
20	-	-	-	-	801	-	-	-	-	851	-	-	-	-	2357

Slike niso zavezujoče
Pridržujemo si pravico do sprememb konstrukcije, mer in materialov

Različica 6
258907 / Ustvarjeno 2026/47 SL
IZDELANO V EVROPI

+43 512 52076
austria@stasto.eu
© STASTO Automation KG